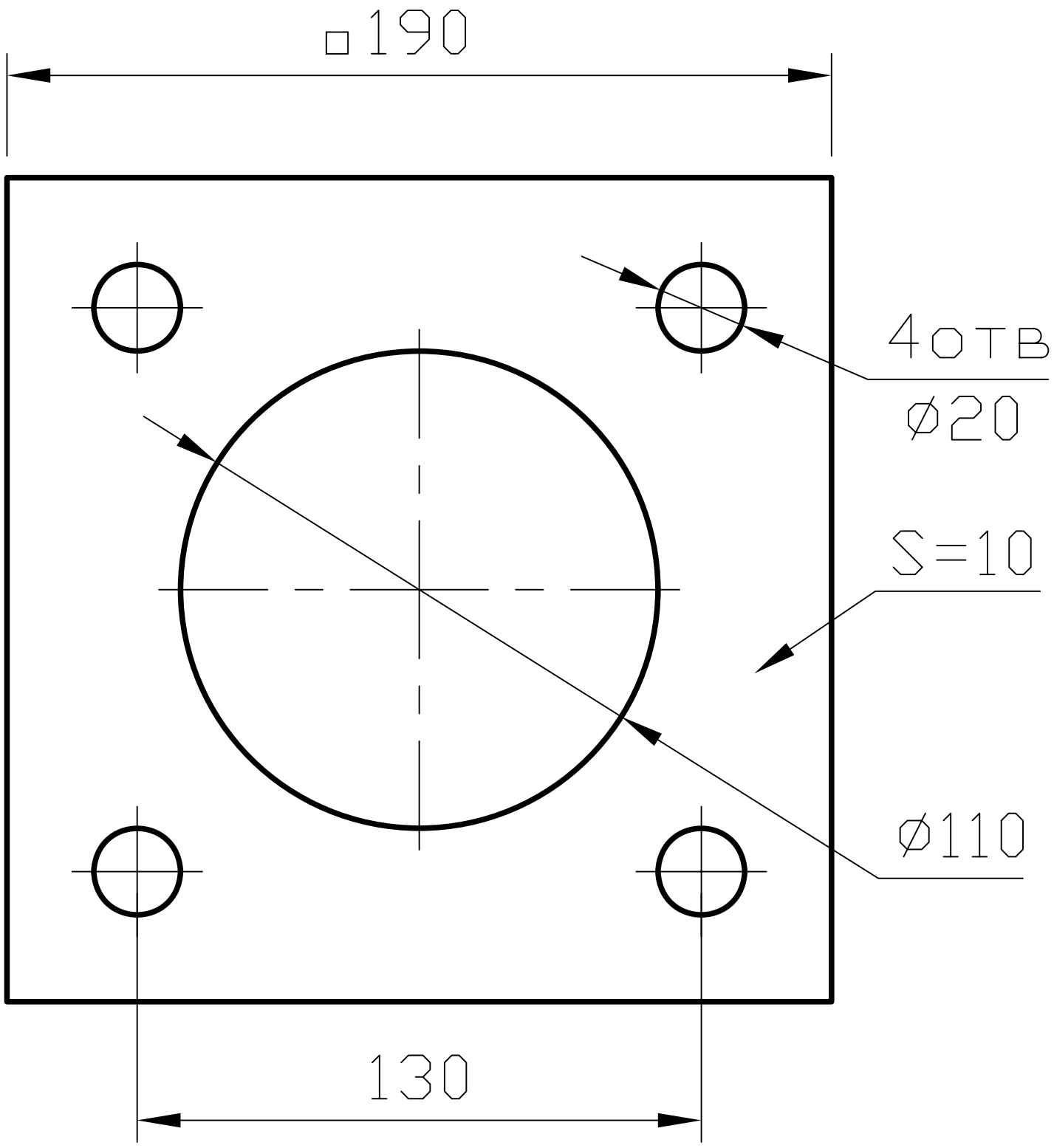
□190
4 ОТВ
Ø20
S=10
Ø110
130