_____
(код продукции)

+7(812)346-07-90

ИНСТРУКЦИЯ ПО ЭКСПЛУАТАЦИИ

AL-C8

МИКРОФОННЫЙ ПУЛЬТ ДИКТОРА

наименование изделия

ОП002

1. ОСНОВНЫЕ СВЕДЕНИЯ И ТЕХНИЧЕСКИЕ ХАРАКТЕРИСТИКИ

1.1. Назначение

Пульт диктора микрофонный AL-C8 (далее — пульт) применяется в системе оповещения серии ALPHA (Альфа) и предназначен для подачи диктором информационных и рекламных объявлений в необходимые зоны оповещения.

Каждой зоне оповещения соответствует определенная кнопка, расположенная на лицевой панеле пульта.

К ППУ AL-8MP2 может быть подключено не более 2-х пультов.

Распределение приоритетов между пультами диктора выполнено по схеме назначаемого приоритета. Схема с назначаемым приоритетом обеспечивает наивысшим приоритетом тот пульт диктора, который был первым активирован, и этот пульт будет обладать этим приоритетом до тех пор, пока он находится в режиме передачи речевого сигнала.

Примечание: Совместно с данной инструкцией необходимо изучить в полном объеме руководство по эксплуатации ППУ AL-8MP2.

Пульт предназначен для установки в отапливаемых помещениях с нормальной средой.

1.2. Технические характеристики

- Микрофон — кардиоидный, на гибкой подставке «гусиная шея»;
- Количество выбираемых зон оповещения – 8;
- Индикаторы режимов работы пульта - светодиодные;
- Сигнал привлечения внимания типа «Гонг» перед объявлением - перезаписываемый
- Частотный диапазон — 100...14000Гц;
- Уровень сигнала на выходе – 1В;
- Линия связи с ППУ AL-8MP2 выполняется кабелем типа «экранированная витая пара» длиной до 1000м;
- Электропитание пульта осуществляется от ППУ AL-8MP2
- Ток потребления в дежурном/тревожном режиме, не более – 30 мА
- Ток потребления в тревожном режиме, не более – 50 мА
- Материал корпуса – пластик, цвет - белый
- Габаритные размеры корпуса пульта, не более, мм: 225x215x75
- Габаритные размеры микрофона с гибким держателем, не более: диаметр 13 мм, длина 410 мм.

1.3. Комплектность поставки

- Пульт AL-C8 …...……... 1 шт.
- Вилка RJ45…….. 2 шт.
- Паспорт на изделие ……....……..... 1 шт.
- Инструкция по эксплуатации..... 1 шт.
- Упаковочная тара…….…… 1 шт.

2. ОПИСАНИЕ ПРИНЦИПА РАБОТЫ

2.1. Органы индикации, управления и настройки, разъемы для внешних подключений

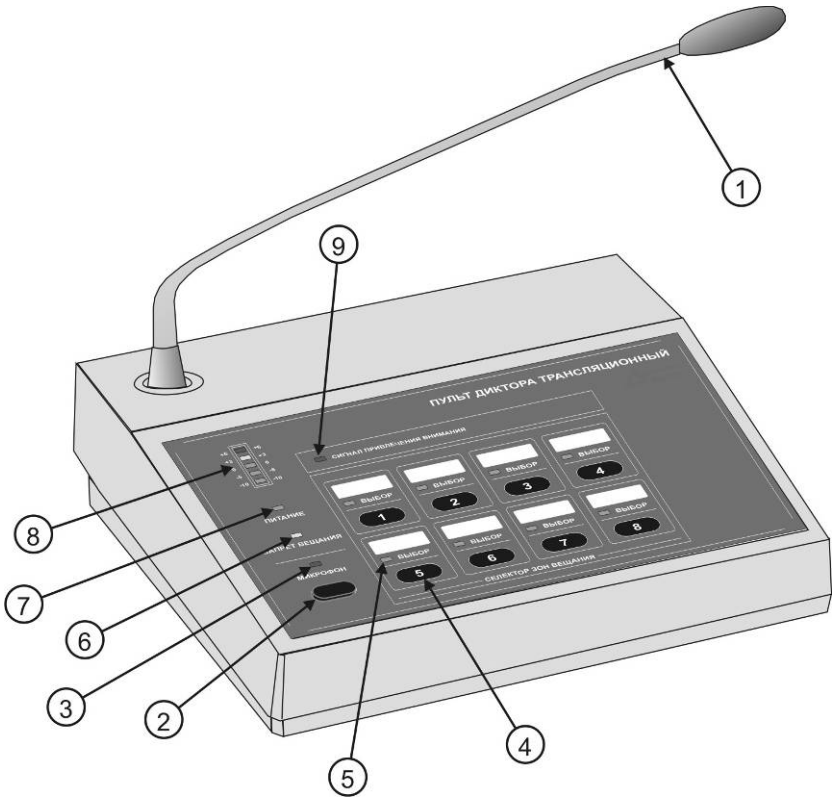

Рис. 1. Общий вид

1) Микрофон (кардиоидный) на гибком держателе

2) Клавиша «МИКРОФОН» - клавиша без фиксации. При нажатии и удержании этой клавиши, происходит автоматическое отключение фоновой музыки во всех зонах, а в выбранных зонах звучит сигнал привлечения внимания (если включена функция «мелодичный гонг») и, по окончании звучания гонга, микрофон включается в режим передачи. Включенное состояние микрофона отображается на индикаторе 3). При отпускании клавиши происходит возврат пульта в исходное состояние.

3) Световой индикатор «МИКРОФОН» (красный) **—** индикатор сигнализирует о том, что микрофон активизирован и диктор может сделать объявление. Если в конфигурационных установках ППУ AL-8MP2 выбрана функция «Сигнал привлечения внимания» (подробнее см. в ТД на ППУ AL-8MP2), то микрофон будет активизирован только после завершения сигнала привлечения внимания. Микрофон так же не будет активирован, если не выбрана ни одна из зон оповещения.

4) Кнопки «ЗОНА 1» … «ЗОНА 8». При однократном нажатии на клавишу, происходит выбор соответствующей зоны для передачи объявлений с микрофона. При повторном однократном нажатии на кнопку, происходит отмена выбора соответствующей зоны. Состояние выбора зоны отображается на индикаторе «ВЫБОР» п.5)

5) Световой индикатор «ВЫБОР» зоны оповещения (зеленый) — включенное состояние индикатора указывает на то, что оператором выбрана соответствующая зона для передачи объявления.

6) Световой индикатор «ЗАПРЕТ ВЕЩАНИЯ» (желтый) **—** включенное состояние индикатора указывает на то, что вещание с данного пульта невозможно по причине того, что система активирована источником с более высоким чем данный пульт приоритетом.
Примечание: Распределение приоритетов в системе оповещения ALPHA указано в ТД на ППУ AL-8MP2.

7) Световой индикатор «ПИТАНИЕ» (зеленый) — включен, если на пульт поступает напряжение питания. Показывает наличие питания пульта.

8) Светодиодный индикатор уровня аудио сигнала на выходе (зеленый, желтый, красный) **-** отображает уровень выходного аудио сигнала.
Примечание: Уровень выходного сигнала считается оптимальным, если индикатор находится в желтой зоне.
Примечание: При активации микрофона происходит автоматическое приглушение фоновой музыки в зонах трансляции фоновой музыки.

9) Световой индикатор «СИГНАЛ ПРИВЛЕЧЕНИЯ ВНИМАНИЯ»

— включенное состояние индикатора указывает на то, что в зоны оповещения транслируется «СИГНАЛ ПРИВЛЕЧЕНИЯ ВНИМАНИЯ». Как правило это мелодичный «гонг».

Примечание: Мелодия «сигнала привлечения внимания» записана в файл № 73 хранящегося на SD карте встроенного в ППУ AL-8MP2 цифрового модуля MP3. При необходимости, данный файл может изменен (подробнее см. в ТД на ППУ AL-8MP2).

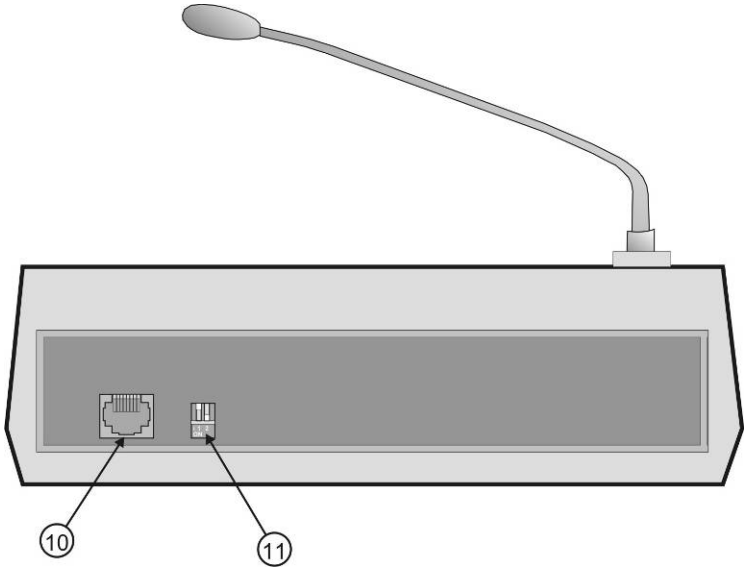

Рис. 2. Вид сзади

10) Разъем типа RJ45 8p8c предназначен для подключения пульта диктора к линии связи с ППУ AL-8MP2. Требуемая схема подключения вилки RJ45 показана на Рис.4

11) DIP-переключатель предназначен для установки адреса пульта (см. п 3.2).

2.2. Пример подключения пультов AL-C8 к ППУ AL-8MP2

Рис. 3. Пример подключения

Примечание: Если к ППУ AL-8MP2 подключен только один микрофонный пульт AL-C8F или AL-C8, то этот пульт должен быть подключен к разъему «PULT1». Перемычка J3 должна быть установлена в положение «ON». Если к ППУ AL-8MP2 подключен один микрофонный пульт оператора AL-C8F и один микрофонный пульт диктора AL-C8, то пульт AL-C8F должен быть подключен к разъему «PULT1», а пульт AL-C8 должен быть подключен к разъему «PULT2». Перемычка J3 должна быть установлена в положение «OFF». Если к ППУ AL-8MP2 подключены два одинаковых микрофонных пульта, то эти пульты должны быть подключены к разъемам «PULT1» и «PULT2», в соответствии с выставленными адресами. Перемычка J3 должна быть установлена в положение «OFF».

3. ПОДГОТОВКА К РАБОТЕ

Подготовка пульта к работе состоит из подключения к нему внешних электропроводок, установки адреса устройства и регулировки уровня аудио сигнала.

3.1 Подключение электропроводок

ВНИМАНИЕ: Запрещается подключать к пульту электропроводки, находящиеся под напряжением.

1) Проложите линию связи между пультом и ППУ AL-8MP2. Линия должна быть выполнена самостоятельным кабелем типа «витая пара» (UTP CAT5). **ВНИМАНИЕ: Запрещается использовать данный кабель для передачи каких-либо других сигналов.** Рекомендуется, чтобы у пульта, была установлена розетка RJ45, к которой была бы подключена проложенная линия связи, а подключение пульта к розетке выполнено гибким соединительным кабелем (патч-кордом). В случае, если кабель

линии связи подключается непосредственно к пульту, он должен быть оконцован вилкой RJ45 в соответствии с Рис. 4

Важно: Если к ППУ AL-8MP2 подключен только один микрофонный пульт AL-C8, то этот пульт должен иметь адрес № 1 и быть подключен к разъему «PULT1». Перемычка J3 в ППУ AL-8MP2 должна быть установлена в положение «ON».

Если к ППУ AL-8MP2 подключен один микрофонный пульт оператора AL-C8F и один микрофонный пульт диктора AL-C8, то пульт AL-C8F должен иметь адрес № 1 и быть подключен к разъему «PULT1», а пульт диктора AL-C8 должен иметь адрес № 2 и быть подключен к разъему «PULT2». Перемычка J3 в ППУ AL-8MP2 должна быть установлена в положение «OFF».

Если к ППУ AL-8MP2 подключены два микрофонных пульта, то эти пульты должны быть подключены к разъемам «PULT1» и «PULT2», в соответствии с выставленными адресами. Перемычка J3 в ППУ AL-8MP2 должна быть установлена в положение «OFF».

2) На рисунке 4 показана распиновка кабеля для подключения пульта AL-C8 к прибору AL-8MP2.
Для подключения пультов используйте экранированный кабель. Экран должен быть заземлен только со стороны прибора AL-8MP2.

Рис. 4. Схема подключения вилки RJ45

3) Подключите проложенную линию

3.2 Установка адреса пульта

Необходимо помнить, что подключение пультов к ППУ AL-8MP2 производится в строгом соответствии с требованием:

1) Если к ППУ AL-8MP2 подключен только один микрофонный пульт AL-C8, то этот пульт должен иметь адрес № 1 и быть подключен к разъему «PULT1». Перемычка J3 в ППУ AL-8MP2 должна быть установлена в положение «ON».
2) Если к ППУ AL-8MP2 подключен один микрофонный пульт оператора AL-C8F и один микрофонный пульт диктора AL-C8, то пульт AL-C8F должен иметь адрес № 1 и быть подключен к разъему «PULT1», а пульт диктора AL-C8 должен иметь адрес № 2 и быть подключен к разъему «PULT2». Перемычка J3 в ППУ AL- 8MP2 должна быть установлена в положение «OFF».
3) Если к ППУ AL-8MP2 подключены два микрофонных пульта, то эти пульты должны быть подключены к разъемам «PULT1» и «PULT2», в соответствии с выставленными адресами. Перемычка J3 в ППУ AL-8MP2 должна быть установлена в положение «OFF».

Требуемая установка адреса пульта выполняется с помощью DIP–переключателя (см. Рис.2 п.11) согласно Таблице 1. Положение переключателей показано на Рис.5.

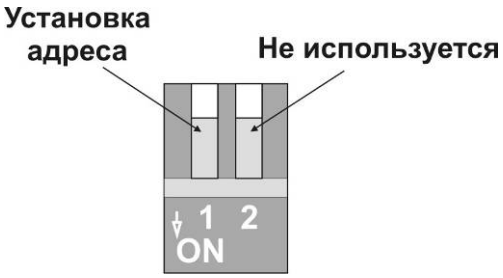

Рис. 5. Групповой DIP-переключатель

Таблица 1.

№ пульта	Функция	Положение DIP-переключателей	
		1	2
1	Адрес пульта №1	OFF	---
2	Адрес пульта №2	ON	---

3.3 Регулировка уровня аудио сигнала

1) Убедитесь, что подключение к пульту и ППУ AL-8MP2 выполнены правильно.

2) Подайте питание на ППУ AL-8MP2. Подождите около 10 секунд и убедитесь, что на пульте включен световой индикатор «ПИТАНИЕ» и выключен индикатор «ЗАПРЕТ ВЕЩАНИЯ».

3) Произнесите сообщение в микрофон (индикатор уровня аудио сигнала (см. Рис.1 п.8) не должен заходить в красную зону) и отрегулируйте, при необходимости, уровень громкости с помощью регулятора «PULT1» или «PULT2» (в зависимости от того, к какому разъему подключен данный пульт) в ППУ AL-8MP2 (см. ТД на ППУ AL-8MP2).

4. ПОИСК ВОЗМОЖНЫХ НЕИСПРАВНОСТЕЙ

Диагностика неисправностей и методы их устранения приведены в Таблице 2.

Таблица 2. Описание возможных неисправностей

Состояние световых индикаторов	***Возможная причина неисправности и рекомендуемые действия по ее устранению***
«ПИТАНИЕ» - выключен	На пульт не поступает напряжение питания: • убедитесь, что ППУ AL-8MP2 включен. • проверьте целостность линии связи с ППУ AL-8MP2 и правильность ее подключения. • обратитесь в сервисный центр.
Светоиндикатор «ЗАПРЕТ ВЕЩАНИЯ» - выключен, но при нажатии кнопки «МИКРОФОН» объявление диктора в выбранные зоны не транслируется.	Нарушен обмен данными с ППУ AL-8MP2: • убедитесь, что в программных установках ППУ указано наличие данного пульта. • проверьте правильность установленного адреса (см. Таблицу 1). • проверьте целостность линии связи с ППУ AL-8MP2 и правильность ее подключения. • обратитесь в сервисный центр.

5. УКАЗАНИЯ ПО ЭКСПЛУАТАЦИИ

Эксплуатацию оборудования следует проводить в соответствии с требованиями, изложенными в техническом описании, прилагаемом к оборудованию.

Пульт оператора AL-C8 предназначен для установки внутри отапливаемых помещений с температурой воздуха +5°C .. + 45°C.

5.1 Порядок работы с пультом оператора

1. Выбрать зоны оповещения в которые необходимо подать голосовое сообщение.
   (Нажать соответствующие кнопки **«ЗОНЫ ОПОВЕЩЕНИЯ»**)
   (Светоиндикаторы **«ВЫБОР»** выбранных зон оповещения – ВКЛ).

Примечание: Если не было нажато ни одной кнопки **«ЗОНЫ ОПОВЕЩЕНИЯ»**, то оповещение с микрофона оператора не будет транслироваться.

2. Убедитесь, что светоиндикатор «ЗАПРЕТ ВЕЩАНИЯ» находится в состоянии «ВЫКЛ.»

3. Нажать и удерживать кнопку **«МИКРОФОН»,**
   - Если в конфигурационных установках ППУ AL-8MP2 выбрана функция «Сигнал привлечения внимания» (подробнее см. в ТД на ППУ AL-8MP2), то при нажатии кнопки **«МИКРОФОН»** включится светоиндикатор **«СИГНАЛ ПРИВЛЕЧЕНИЯ ВНИМАНИЯ»** и в выбранных диктором зонах вещания прозвучит сигнал привлечения внимания (см. п.2.1 п/п. 9). Микрофон будет активизирован только после завершения сигнала привлечения внимания. По завершении этого сигнала светоиндикатор **«СИГНАЛ ПРИВЛЕЧЕНИЯ ВНИМАНИЯ»** выключится, светоиндикатор **«МИКРОФОН»** включится и микрофон будет активирован для трансляции объявления диктора.
   - Если в конфигурационных установках ППУ AL-8MP2 не выбрана функция «Сигнал привлечения внимания» (подробнее см. в ТД на ППУ AL-8MP2), то при нажатии кнопки **«МИКРОФОН»** светоиндикатор **«МИКРОФОН»** включится и микрофон будет активирован для трансляции объявления диктора.
4. По завершению объявления отпустить кнопку **«МИКРОФОН»** на пульте диктора.

6. ГАРАНТИЯ ПРОИЗВОДИТЕЛЯ

Предприятие-изготовитель гарантирует соответствие оборудования требованиям настоящих технических условий при соблюдении потребителем условий транспортирования, хранения и эксплуатации. Последнюю версию данной инструкции можно получить на сайте https://omegasound.ru