10. Свидетельство о приемке.

IP-камера BD4330DS исправна и работоспособна, признана годной к эксплуатации.

Серийный номер изделия: _____

Дата продажи_____

штамп
продавца

Внимание! Исправление даты не допускается.

Я, покупатель, проверил изделие на отсутствие механических, термических, и прочих повреждений, а так же комплектацию (изделие укомплектовано в полном объёме согласно данному паспорту). Оборудование получено мной в работоспособном состоянии, претензий не имею.

От продавца_____ От покупателя_____

подпись подпись

При отсутствии подписи со стороны продавца гарантийные условия на данный товар не распространяются.

ИЗГОТОВИТЕЛЬ:
ООО "НПП Бевард"
Россия.

BeWARD
СИСТЕМЫ БЕЗОПАСНОСТИ

ООО "НПП Бевард"

ПАСПОРТ
IP-камеры BD4330DS

1. Технические характеристики.

Общие:

Сенсор	2 Мп, КМОП 1/2.7" OmniVision, День/Ночь
Объектив	2.8/3.6/4.2/6/8/12/16 (на выбор), M12
Формат сжатия	H.264 HP/MP/BP, Motion JPEG
Разрешение	1920x1080, 1280x1024, 1280x720, 1024x768, 720x576, 640x480, 352x288
Скорость кадров	До 25 к/с
Скорость передачи	H.264: от 64 до 8192 кбит/с
Скорость затвора	От 1/1.5 до 1/10000 сек.
Чувствительность	0.1 лк (д) / 0.05 лк (н) / 0.008 лк (DSS @ 2 fps)
Увеличение	Цифровое: 8x (вкл/выкл)
WDR	Цифровой, 3 предустановки
Шумоподавление	3DNR/SPQ (7 предустановок)
Аудиовход	1 канал, линейный (регулировка усиления)
Компрессия	G.711 , G.726
Режимы работы аудио	Односторонний аудиоканал
Титры	Текст, дата , время
Зоны просмотра	До 4-х зон просмотра
Детекция движения	4 независимых детектора

Сеть и интерфейсы:

Сетевой интерфейс	10Base-T/100Base-TX Ethernet порт
Сетевые протоколы	TCP/IP, IPv4/v6, HTTP, HTTPS, FTP, SMTP, DDNS, DHCP, PPPoE, UPnP, RTP, RTSP, SNMP v1/v2, QoS, 802.1x EAP-TLS, UDP, IGMP, ICMP, ONVIF v13.06
Поддержка microSDHC	До 32 ГБ
Тревожный вх/вых	Отсутствуют

Эксплуатация:

Питание	PoE IEEE 802.3af Class 3
Потребляемая мощность	До 3,5 Вт
Диапазон температур	От -10 до +50°C
Размеры (дхв)	ø108x47 мм
Вес	160 г

2. Комплект поставки.

2.1	IP-камера	1 шт.
2.2	Объектив 2.8/3.6/4.2/6/8/12/16 мм (на выбор)	1 шт.
2.3	Комплект крепежа (с TORX ключом)	1 шт.
2.4	Компакт-диск (с документацией и ПО)	1 шт.
2.5	Упаковочная тара	1 шт.

3. Назначение.

IP-камера BD4330DS предназначена для записи с разрешением до 2 Мп в форматах H.264 High Profile и MJPEG.

4. Устройство и принцип работы.

Компактная IP-камера BD4330DS с разъемом для подключения внешнего активного микрофона – это оптимальное решение для удаленного видео- и аудиомониторинга в помещениях. Возможность получить высококачественную акустическую информацию является значительным дополнением для видеонаблюдения в реальном времени с разрешением Full HD. Камера оснащена набором охранных функций и цифровых технологий обработки видеосигнала, а также поддерживает локальную запись и хранение информации. Таким образом, BD4330DS - одна из наиболее эффективных камер для полноценного видеомониторинга в помещениях разного типа: офисов, культурно-спортивных комплексов, магазинов, складов и т.д.

5. Установка.

ВНИМАНИЕ! Перед подключением и настройкой оборудования обязательно прочтите "Руководство по подключению IP-камеры BEWARD BD4330DS, 4330DM, 3570D, 3570DM "

ВНИМАНИЕ! В случае установки видеокамеры на токопроводящую поверхность, во избежание попадания постороннего напряжения на корпус видеокамеры, эта поверхность должна быть заземлена!

6. Габаритный чертеж

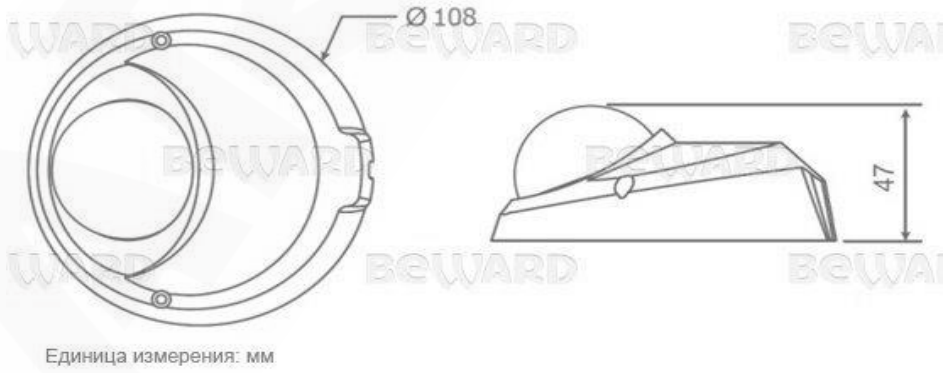

7. Сертификация

Сертификат соответствия №ТС RU C-RU.AB29.B.0224
Серия RU №0238552
Срок действия с 03.04.2015 по 02.04.2018

8. Утилизация

Изделие утилизировать как бытовую технику согласно правилам установленными органами самоуправления региона утилизации.

9. Гарантийные обязательства

Гарантийные обязательства представлены на сайте по ссылке:
http://www.beward.ru/contact/service/