10. Свидетельство о приемке.

IP-видеокамера N100 исправна, работоспособна, и признана годной к эксплуатации.

Серийный номер изделия: _____

Дата продажи: _____

штамп
продавца

Внимание! Исправление даты не допускается.

Я, покупатель, проверил изделие на отсутствие механических, термических, и прочих повреждений, а так же комплектацию (изделие укомплектовано в полном объёме согласно данному паспорту). Оборудование получено мной в рабочем состоянии, претензий не имею.

От продавца _____ От покупателя _____

подпись подпись

При отсутствии подписи со стороны продавца гарантийные условия на данный товар не распространяются.

ИЗГОТОВИТЕЛЬ:
ООО "НПП Бевард"
Россия.

BeWARD
СИСТЕМЫ БЕЗОПАСНОСТИ

ООО "НПП Бевард"

ПАСПОРТ
IP-видеокамера N100

1. Технические характеристики.

Общие:

Сенсор	КМОП 1/4" OmniVision
Чувствительность	0.2 лк / 0.1 лк (DSS @ 7 fps)
Объектив	3.6 мм, F2.0
Угол обзора	58° (по горизонтали)
Увеличение	Цифровое: 10x (через веб-интерфейс)
Скорость затвора	От 1/7 до 1/24000 сек.
Дополнительно	Прогрессивная развертка

Видео

Формат сжатия	H.264 BP, MPEG-4 SP, Motion JPEG
Видеопоток	H.264, MJPEG или MPEG4
Профиль	4 профиля, индивидуальная настройка
Разрешение	640x480 (VGA), 320x240 (QVGA), 160x120 (QQVGA)
Скорость кадров	До 30 к/с для всех разрешений
Скорость передачи	Пользовательские настройки, предустановки, фиксированная от 32 кбит/с до 2 Мбит/с
Параметры изображения	Яркость, контрастность, насыщенность, оттенок, видеомаска (до 5 зон), поворот, отражение
Титры	Текст, дата, время

Аудио:

Аудиовход	Встроенный микрофон (регулировка усиления)
Компрессия	G.711 (u-law, a-law), AMR
Дополнительно	Односторонняя связь

Сеть и интерфейсы:

Сетевой интерфейс	10Base-T/100Base-TX Ethernet порт
Сетевые протоколы	TCP/IP, DHCP, PPPoE, ARP, ICMP, FTP, SMTP, DDNS, NTP, UPnP, Bonjour, RTSP, RTP, RTCP, HTTP,
Соединение	DHCP, статический адрес
Безопасность	Многоуровневый доступ, защита паролем, HTTPS, IP-
Пользователи	До 5 одновременных подключений
Дополнительно	Поддержка карт microSDHC (до 32 ГБ)

Эксплуатация:

Питание	5 В 0.6 А (DC)
Потребляемая мощность	До 3 Вт
Рабочий диапазон	От -10 до +50°С
Размеры (шхвхг)	66x96x43 мм
Вес	100 г (нетто)
Управление	Веб-интерфейс, профессиональное бесплатное ПО (в комплекте)
Системные требования	2.8 ГГц, Intel или AMD, видеокарта 256 МБ ОЗУ, 1 ГБ ОЗУ, сетевая карта, Microsoft Internet Explorer 9.0 или выше в среде Microsoft Windows 8/7/Vista

2. Комплект поставки.

2.1	IP-камера (с установленным объективом)	1 шт.
2.2	Кронштейн и комплект крепежа	1 шт.
2.3	Блок питания 5 В 1 А (DC)	1 шт.
2.4	Кабель патч-корд (1 метр)	1 шт.
2.5	Руководство по быстрой установке	1 шт.
2.6	Компакт-диск (с документацией и ПО)	1 шт.
2.7	Упаковочная тара	1 шт.

3. Назначение.

Компактная цветная IP-камера с поддержкой более эффективного формата сжатия оптимизирована для работы в низкоскоростных сетях, благодаря чему передает по сети изображение в реальном времени с минимальными задержками. Камера поддерживает переключение режимов вещания, а при разрывах связи с удаленным файловым хранилищем может продолжать запись на карту памяти формата microSDHC. Данная камера проста в установке и настройке, обладает всем необходимым арсеналом для организации недорогой профессиональной системы видеонаблюдения.

4. Устройство и принцип работы.

IP-камера укомплектована КМОП-сенсором с прогрессивным сканированием и объективом с широким углом обзора. Гибкость настройки видеокамеры реализована за счет функции одновременного кодирования видеопотока в форматах MJPEG, MPEG-4 или H.264, которые могут быть выбраны пользователем согласно условиям меньшей загрузки сети и качества изображения.

Полный спектр регулировок яркости, контрастности и цветового баланса корректируют получаемое изображение в соответствии со строгими требованиям, предъявляемыми к системам видеонаблюдения на сегодняшний день.

5. Установка и подключение.

ВНИМАНИЕ! Перед включением оборудования внимательно ознакомтесь с руководством по подключению и эксплуатации. Помните, что неправильная установка и настройка оборудования может привести к нарушениям работоспособности и выходу из строя!

СХЕМА КОММУТАЦИИ (ВНЕШНИЕ ИНТЕРФЕЙСЫ)

DC 5V	Предназначен для подключения питающего напряжения к камере
MICRO SD	Слот для установки карты памяти формата MicroSD/SDHC
ETHERNET	Разъем подключения к сети LAN с помощью штекера RJ-45

6. Габаритный чертеж

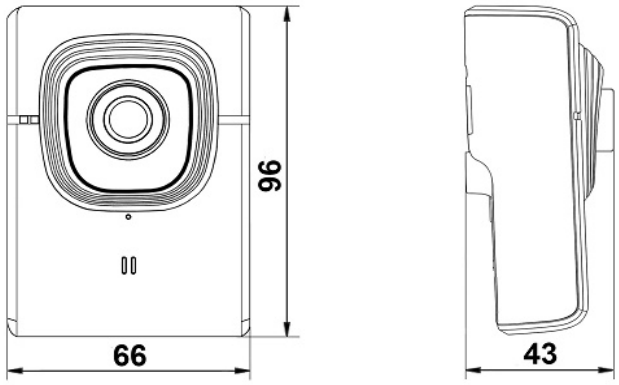

7. Сертификация

Сертификат № ТС RU C-RU.AB29.B.02240, серия RU № 0238552

8. Утилизация

Изделие утилизировать как бытовую технику согласно правилам установленными органами самоуправления региона утилизации.

9. Гарантийные обязательства

Гарантийные обязательства представлены на сайте по ссылке:
http://www.beward.ru/contact/service/