Датчик индуктивный

NBB20-L2-A2-V1

- Переставная и поворотная сенсорная головка
- 20 мм, монтаж заподлицо
- 4-проводные, постоянного тока
- Быстроразъемный монтажный узел
- 4-сегментный светодиодный индикатор

Размеры

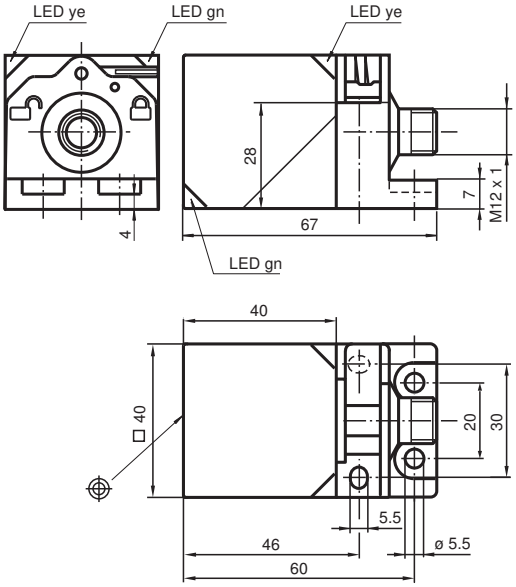

Технические данные

Общие данные		
Функция переключателя		комплементарный
Вид выхода		PNP
Интервал переключений	s_n	20 mm
Монтаж		монтаж заподлицо
Выходная полярность		пост. ток
Гарантированный интервал переключений	s_a	0 ... 16,2 mm
Эффективный интервал переключений	s_r	18 ... 22 mm
Коэффициент восстановления r_{Al}		0,33
Коэффициент восстановления r_{Cu}		0,31
Коэффициент восстановления $r_{1.4301}$		0,74
Понижающий коэффициент r_{Ms}		0,41
Тип выхода		4-проводной

Дата публикации: 2020-03-23 Дата издания: 2020-03-30 : 187548_rus.pdf

Технические данные

Параметры		
Рабочее напряжение	U_B	10 ... 30 V пост. ток
Частота переключений	f	0 ... 440 Hz
Гистерезис	H	обычно. 5 %
Защита от неправильной полярности подключения		защита от неправильной полярности подключения
Защита от короткого замыкания		тактирующий
Падение напряжения	U_d	≤ 2 V
Рабочий ток	I_L	0 ... 200 mA
Остаточный ток	I_r	0 ... 0,5 mA
Ток холостого хода	I_0	≤ 20 mA
Время готовности	t_v	80 ms
Индикатор рабочего напряжения		светодиод, зеленый
Индикация переключения		светодиод, желтый
Параметры функциональной безопасности		
$MTTF_d$		1289 a
Срок использования (T_M)		20 a
Степень диагностического покрытия (DC)		0 %
Соответствие стандартам и директивам		
Соответствие стандартам		
Стандарты		EN 60947-5-2:2007 EN 60947-5-2/A1:2012 IEC 60947-5-2:2007 IEC 60947-5-2 AMD 1:2012
Лицензии и сертификаты		
Соответствие EAC		TR CU 020/2011
Класс защиты		II
Номинальное напряжение изоляции	U_i	253 V
Номинальная импульсная прочность	U_{imp}	4000 V
Разрешение по нормам UL		cULus Listed, General Purpose
Разрешение CCC		Для устройств с максимальным рабочим напряжением ≤36 В не требуется допуск, поэтому для них не предусмотрен идентификатор CCC.
Окружающие условия		
Температура окружающей среды		-25 ... 85 °C (-13 ... 185 °F)
Температура хранения		-40 ... 85 °C (-40 ... 185 °F)
Механические данные		
Тип подключения		Штекерный разъём M12 x 1 , 4-контактный
Материал корпуса		Полиамид (ПА)
Торцевая поверхность		Полиамид (ПА)
Тип защиты		IP69K
Кабель		
Диаметр кабеля		3,3 mm ± 0,15 mm
Масса		130 g

Разъем

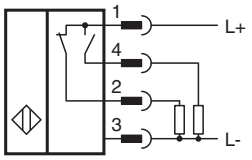

Дата публикации: 2020-03-23 Дата издания: 2020-03-30 : 187548_rus.pdf

Назначение контактов разъема

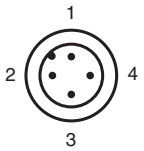

Проволока цвета в соответствии с EN 60947-5-2

1	BN
2	WH
3	BU
4	BK

Принадлежности

	V1-G-2M-PUR	
	V1-W-2M-PUR	
	MHW 01	
	MH 02-L	Монтажное приспособление

Дата публикации: 2020-03-23 Дата издания: 2020-03-30 : 187548_rus.pdf