Технические данные продукта KRA2000FC4B

Характеристики

СЕКЦИЯ УГЛОВАЯ НА РЕБРО
ОГНЕСТОЙКАЯ

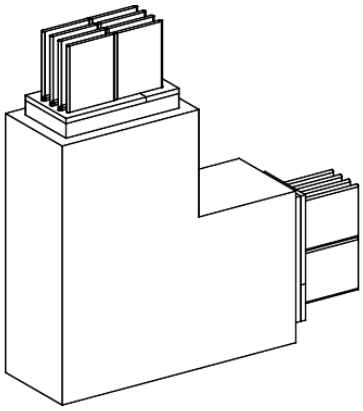

Описание

Диапазон	Canalis
Наименование изделия	KR
Тип изделия или компонента	Угловая секция
Краткое название устройства	KRA
Специальная область применения продукта	Oil and gas Water and waste water Mining minerals and metals Healthcare Enterprise data centres Real estate and office buildings
Область применения	Смена направления
Материал	Алюминий
[Ie] номинальный рабочий ток	2000 A в 35 °C
Полярность шинопровода	3L + N or 3L + PE or 3L + PEN
Тип смены направления	Направление 1 : на ребро к вверх
Рабочий угол	90 °
Заземляющий контур	Стандартное защитное заземление
Исполнение	Стандартное исполнение

Дополнительно

Материал корпуса	Mineral epoxy resin
Материал контактов	Tinned aluminium
[Ue] номинальное рабочее напряжение	1000 V
Частота сети	50/60 Гц
[Ui] номинальное напряжение изоляции	1000 В
[Icw] номинальный кратковременно допустимый ток	65 кА
[Ipk] допустимый пиковый ток	143 кА
Излучаемое магнитное поле	22.1 мТл
Предел теплового напряжения	4225 $A^2 \cdot c$
Падение напряжения	C cos φ =1, 0.005 В в 50 Гц при 1A на 100 м длины C cos φ =0.9, 0.0069 В в 50 Гц при 1A на 100 м длины C cos φ =0.8, 0.0072 V при 50 Гц при 1A на 100 м длины C cos φ =0.7, 0.0074 V при 50 Гц при 1A на 100 м длины
Место монтажа	В помещении Наружная
Сертификация	ATEX CE EAC
Стандарты	МЭК 61439-6
Типоразмер	На заказ
Ширина	100 мм
Высота	230 мм
Длина	500…1000 mm
Цвет	Серый : RAL 7030
Линейная нагрузка	58 кг/м

В этом документе представлено общее описание и/или технические характеристики соответствующих продуктов.
Данный документ не предназначен для другого использования и не должен использоваться для того, чтобы определить пригодность или надежность этих продуктов для определенных пользовательских приложений.
Пользователь или интегратор обязан выполнить надлежащий и полный анализ рисков, оценку и испытания продуктов с учетом соответствующей области применения.
Компания Schneider Electric Industries SAS и любые ее филиалы и дочерние предприятия не несут ответственность за неправильное использование приведенной в этом документе информации.

Эксплутационные характеристики

степень защиты IP	IP68 в соответствии с IEC 60529
степень защиты IK	IK10 в соответствии с IEC 62262
степень загрязнения	3
огнестойкость	1000 °C 90 min conforming to DIN 4102-12 2000
рабочая температура окружающей среды	100 % of In at 0...35 °C 84 % от In в 45...50 °C 96 % of In at 35...40 °C 89 % of In at 40...45 °C 78 % of In at 50...55 °C
рабочая высота	98 % of In в 1000 м наружная 89 % от In в 3000 м наружная 99 % of In в 2000 м в помещении 90 % от In в 4000 m в помещении 94% В в 2000 м наружная 83 % of In в 4000 m наружная 100 % от In в 1000 м в помещении 96 % от In в 3000 м в помещении
характеристики окружающей среды	Не содержащий галогенов Директива по ЭМС в соответствии с МЭК 61439-6

Экологичность предложения

Статус долгосрочного предложения	Продукт не входит в категорию Green Premium
Директива RoHS	Compliant - since 1607 - Schneider Electric declaration of conformity
Экологический профиль продукта	Доступен
Инструкция по утилизации	Доступен