Технические данные продукта KRC4000ER44

Характеристики

СЕКЦИЯ ВВОДНАЯ С УГЛОМ НА РЕБРО

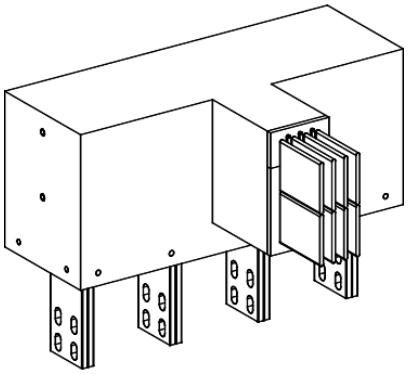

Описание

Диапазон	Canalis
Наименование изделия	KR
Тип изделия или компонента	Угловая секция с установкой «на ребро»
Краткое название устройства	KRC
Специальная область применения продукта	Oil and gas Water and waste water Mining minerals and metals Healthcare Enterprise data centres Real estate and office buildings
Область применения	Транспортная секция
Питание	Масляный трансформатор Распределительный щит
Материал	Медь
[Ie] номинальный рабочий ток	4000 A в 35 °C
Тип смены направления	Edgewise busbar to straight connection pads
Заземляющий контур	Стандартное защитное заземление
Исполнение	Стандартное исполнение

Дополнительно

Материал корпуса	Mineral epoxy resin
Материал контактов	Tinned copper
[Ue] номинальное рабочее напряжение	1000 V
Частота сети	50/60 Гц
[Ui] номинальное напряжение изоляции	1000 В
[Icw] номинальный кратковременно допустимый ток	100 кА
[Ipk] допустимый пиковый ток	220 кА
Излучаемое магнитное поле	37.09 мТл
Предел теплового напряжения	10000 $A^2 \cdot c$
Падение напряжения	C cos φ =0.9, 0.003 В в 50 Гц при 1A на 100 м длины C cos φ =1, 0.002 V при 50 Гц при 1A на 100 м длины C cos φ =0.8, 0.003 В в 50 Гц при 1A на 100 м длины C cos φ =0.7, 0.003 В в 50 Гц при 1A на 100 м длины
Место монтажа	В помещении Наружная
Руководство по установке	Горизонтальная ориентация
Полярность шинопровода	3L + N or 3L + PE or 3L + PEN
Сертификация	ATEX CE EAC
Стандарты	МЭК 61439-6
Типоразмер	На заказ
Цвет	RAL 7030 : серый
Линейная нагрузка	142 кг/м

Эксплутационные характеристики

степень защиты IP	IP68 в соответствии с IEC 60529
степень защиты IK	IK10 в соответствии с IEC 62262

В этом документе представлено общее описание и/или технические характеристики соответствующих продуктов.
Данный документ не предназначен для другого использования и не должен использоваться для того, чтобы определить пригодность или надежность этих продуктов для определенных пользовательских приложений.
Пользователь или интегратор обязан выполнить надлежащий и полный анализ рисков, оценку и испытания продуктов с учетом соответствующей области применения.
Компания Schneider Electric Industries SAS и любые ее филиалы и дочерние предприятия не несут ответственность за неправильное использование приведенной в этом документе информации.

степень загрязнения	3
огнестойкость	760 °C 180 min conforming to IEC 60331-1
рабочая температура окружающей среды	100 % of In at 0...35 °C 84 % от In в 45...50 °C 96 % of In at 35...40 °C 89 % of In at 40...45 °C 78 % of In at 50...55 °C
рабочая высота	98 % of In в 1000 м наружная 89 % от In в 3000 м наружная 99 % of In в 2000 м в помещении 90 % от In в 4000 m в помещении 94% В в 2000 м наружная 83 % of In в 4000 m наружная 100 % от In в 1000 м в помещении 96 % от In в 3000 м в помещении
характеристики окружающей среды	Не содержащий галогенов Директива по ЭМС в соответствии с МЭК 61439-6

Экологичность предложения

Статус долгосрочного предложения	Продукт не входит в категорию Green Premium
Директива RoHS	Compliant - since 1607 - Schneider Electric declaration of conformity
Экологический профиль продукта	Доступен
Инструкция по утилизации	Доступен