2-канальный модуль дискретного ввода; NAMUR

Артикул: 753-425

2-канальный модуль дискретного ввода; NAMUR

Маркировка

RoHS ✓
Compliant

Коммерческие данные

Поставщик	*WAGO*
Артикула	*753-425*
GTIN / EAN	*4045454834715*
Количество	*1*
Объем заказа	*1*
Номер позиции пользователя	

Примечания

Item description:Модуль дискретного ввода принимает сигналы управления от бесконтактных выключателей NAMUR (согласно DIN 60947-5-6) на стороне полевых устройств.Подача питающего напряжения к каждому из каналов датчиков осуществляется от защищенного от короткого замыкания источника напряжения 8,2 В. Короткое замыкание или обрыв линии отображается в образе процесса (1 бит) и с помощью красного светодиода.Зеленый светодиодный индикатор указывает статус входа:Сигнальный ток (0) - светодиодный индикатор выклСигнальный ток (1) - светодиодный индикатор вклПолевой и системный уровень электрически изолированы друг от друга.Примечание:Съемные соединители серии 753 и кодировочные контакты не входят в комплект поставки.

Техническая информация:

Разное

Техническая информация:	
Number of digital inputs	*2*
Total number of channels (module)	*2*
тип сигнала	*NAMUR*
Sensor supply voltage	*8.2 V DC; short-circuit-protected, isolated channels*
Sensor connection	*2 x (2-conductor)*
Input characteristic	*high-side switching*
Input filter (digital) [ms]	*3 [ms]*
Protection against incorrect wiring	*Short-circuit monitoring: > 6.5 mA*
Напряжение разомкнутой цепи [В]	*пост. тока 8.2 [В]*
Ток короткого замыкания	*≤ 8,2 мА*
Signal current (0) NAMUR [mA]	*1.2 [mA]*
Signal current (1) NAMUR [mA]	*2.1 [mA]*
Гистерезис переключения [мА]	*0.2 [мА]*
Диагностика	*Short circuit, wire break*
Сопротивление ON (макс.) [Ω]	*1000 [Ω]*
Длительность входного импульса [мс]	*≥ 5 [мс]*
Интервал между входными импульсами [мс]	*≥ 3 [мс]*
Max. input data width (internal) [Bit]	*4 [Bit]*
System supply voltage	*DC 5 V; via data contacts*
Current consumption, system supply [mA]	*5 [mA]*
Isolation field – system	*500 VAC (1 min)*
Number of incoming power jumper contacts	*2*
Number of outgoing power jumper contacts	*2*
Current carrying capacity of the power jumper contacts [A]	*10 [A]*
Connection technology: inputs/outputs	*8 x CAGE CLAMP®*
Connection type (1)	*Inputs/Outputs*
Размеры одножильных проводников	*0.08 … 2.5 мм² / 28 … 14 AWG*
Тонкие многожильные проводники	*0.08 … 2.5 мм² / 28 … 14 AWG*
Длина снятия изоляции	*9 … 10 мм / 0.35 … 0.39 в*
Ширина	*12 мм / 0.472 дюйм*
Высота	*69.8 мм / 2.748 Inch*
Высота от верхнего края DIN-рейки	*62.6 мм / 2.465 в*
Длина	*100 мм / 3.937 дюйм*
Тип монтажа	*DIN-рейка 35 мм*
Съемный соединитель	*yes*

Техническая информация:	
Цвет	*светло-серые*
материал корпуса	*Polycarbonate, polyamide 6.6*
Пожарная нагрузка [MJ]	*1.015 [MJ]*
Вес [г]	*42.382 [г]*
Маркировка соответствия	*CE*
Ambient temperature (operation)	*0 … 55 °C*
Ambient temperature (storage)	*-25 … 85 °C*
Степень защиты	*IP20*
Степень загрязнения (5)	*2 per IEC 61131-2*
Монтажное положение	*любой*
Относительная влажность воздуха (без конденсации) [%]	*95 [%]*
Виброустойчивость	*4g per IEC 60068-2-6*
Ударопрочность	*15g per IEC 60068-2-27*
ЭМС - помехоустойчивость	*acc. to EN 61000-6-2, marine applications*
ЭМС - излучение помех	*acc. to EN 61000-6-4, marine applications*
Устойчивость к воздействию загрязняющих веществ	*Per IEC 60068-2-42 and IEC 60068-2-43*
Permissible H2S contaminant concentration at a re	*10 [ppm]*
Permissible SO2 contaminant concentration at a re	*25 [ppm]*
Тип упаковки	*BOX*
Product Family	*750/753 Series I/O-System*
Функция продукта	*Digital input*
Product type	*Digital modules*

Изображения и чертежи

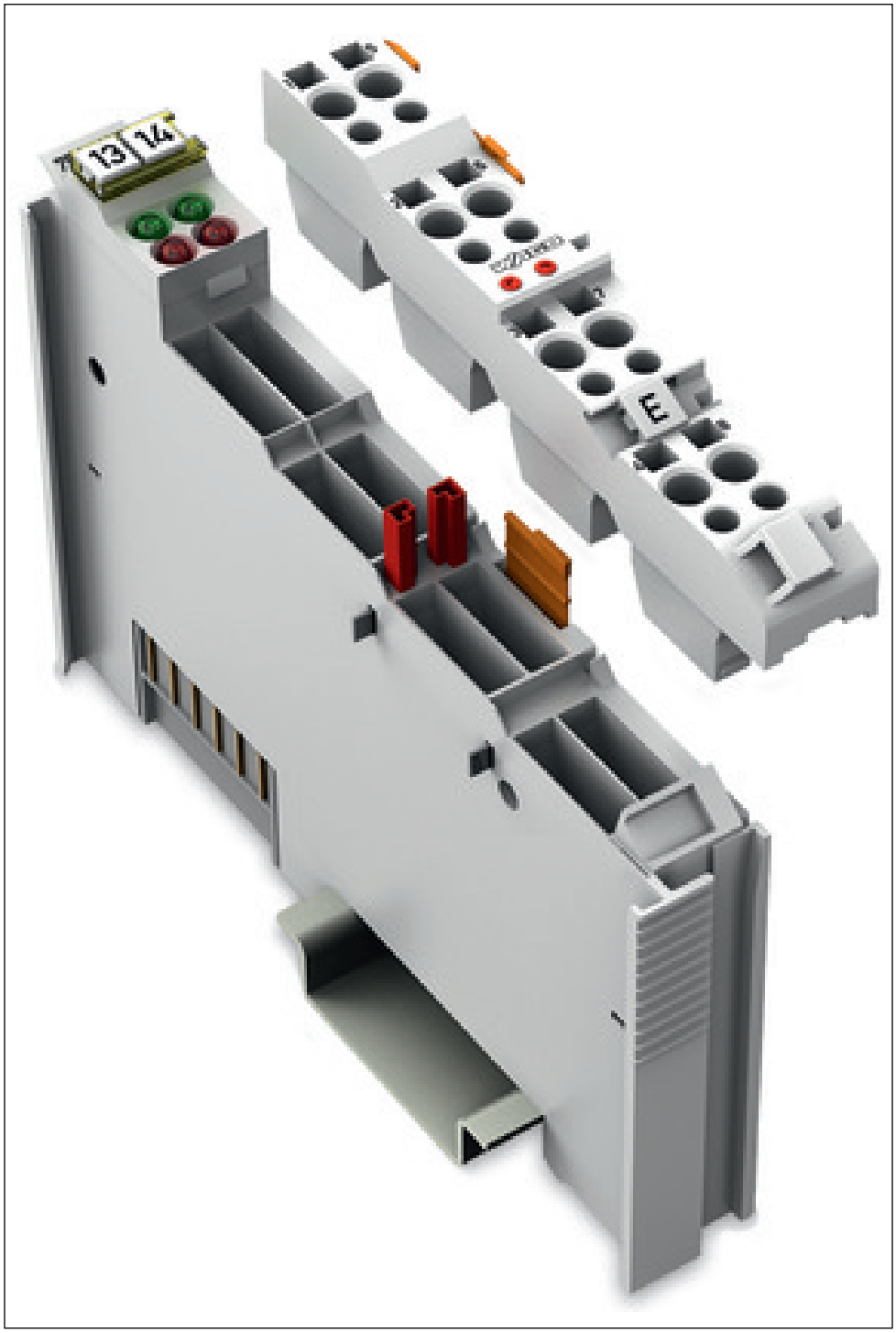

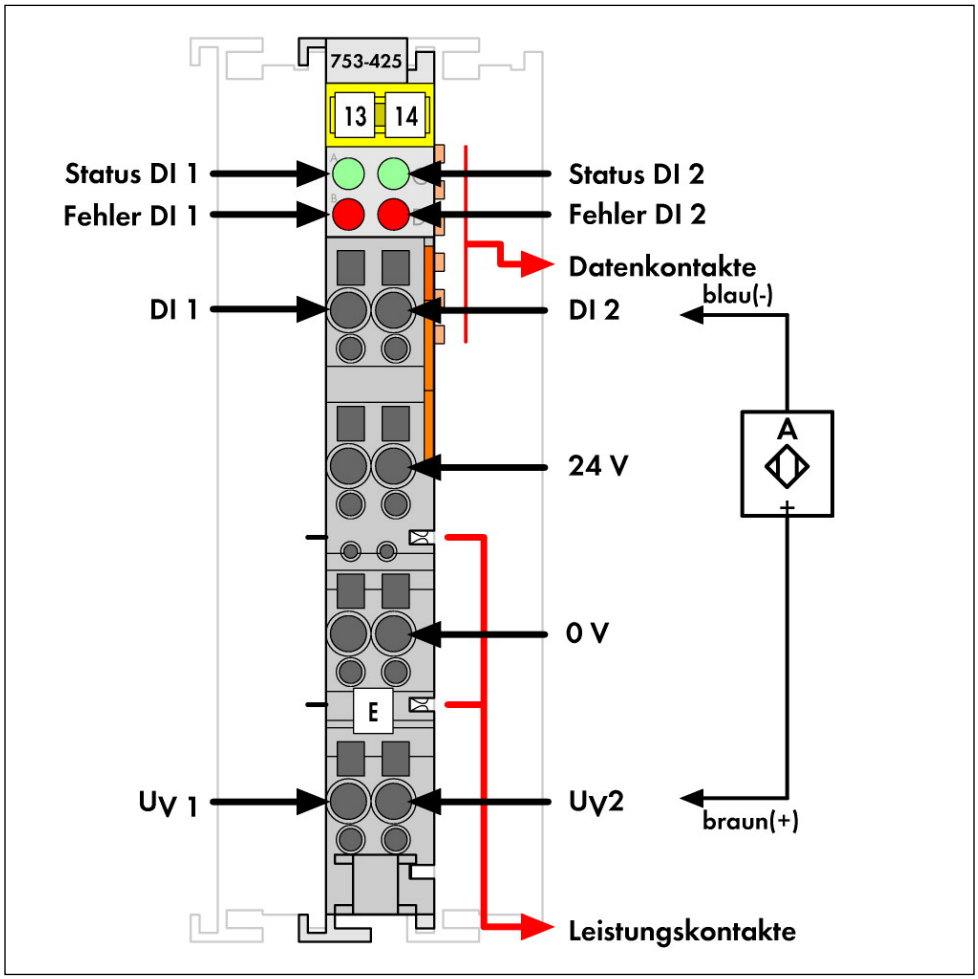
753-425
13
14
Status DI 1
Fehler DI 1
Status DI 2
Fehler DI 2
Datenkontakte
DI 1
DI 2
blau(-)
A
24 V
0 V
E
UV 1
UV2
braun(+)
Leistungskontakte

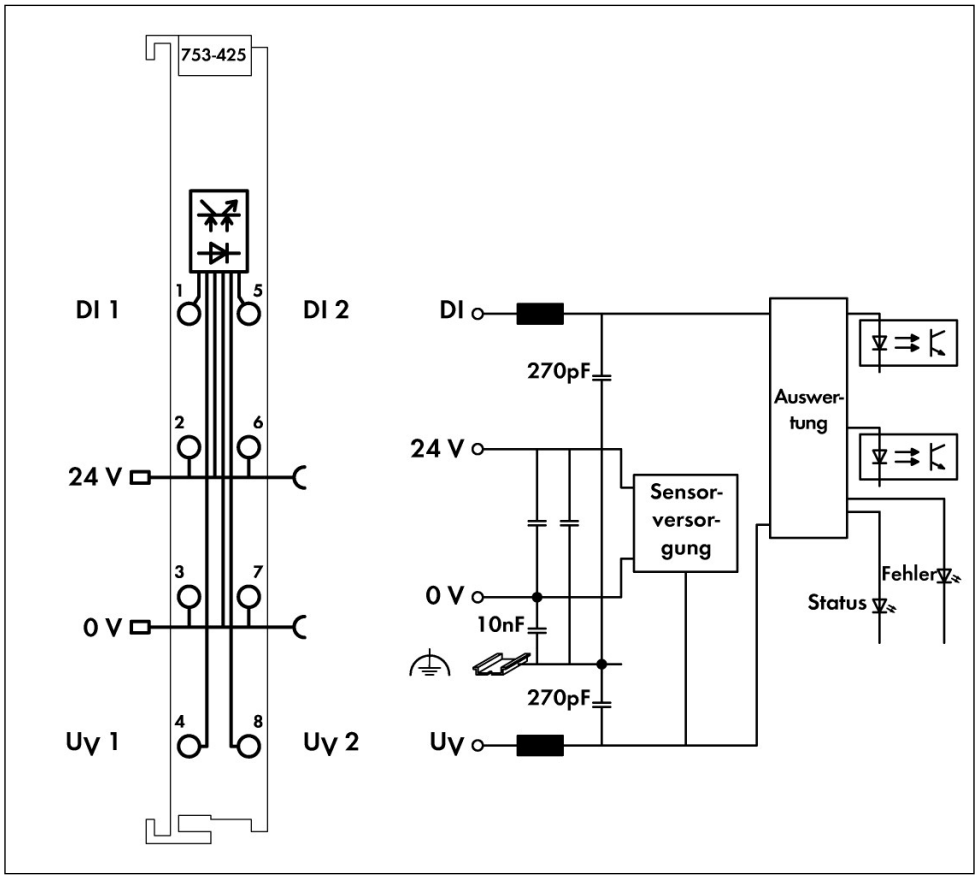
753-425
DI 1
DI 2
24 V
0 V
UV 1
UV 2
1
5
2
6
3
7
4
8
DI
270pF
24 V
0 V
10nF
270pF
UV
Sensor-
versor-
gung
Auswer-
tung
Fehler
Status

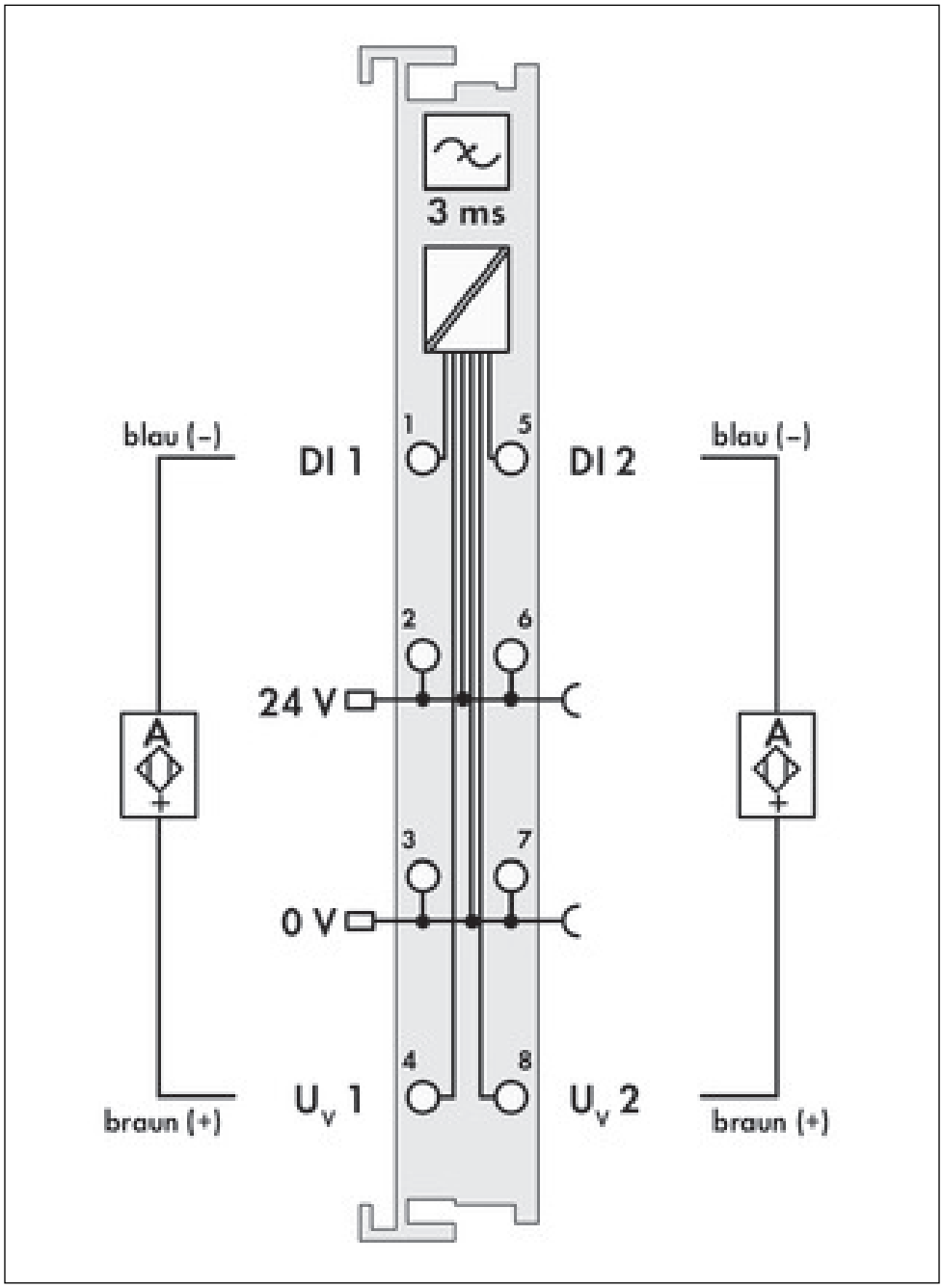
3 ms
blau (–)
DI 1
1
5
DI 2
blau (–)
2
6
24 V
3
7
0 V
4
8
U_V 1
U_V 2
braun (+)
braun (+)

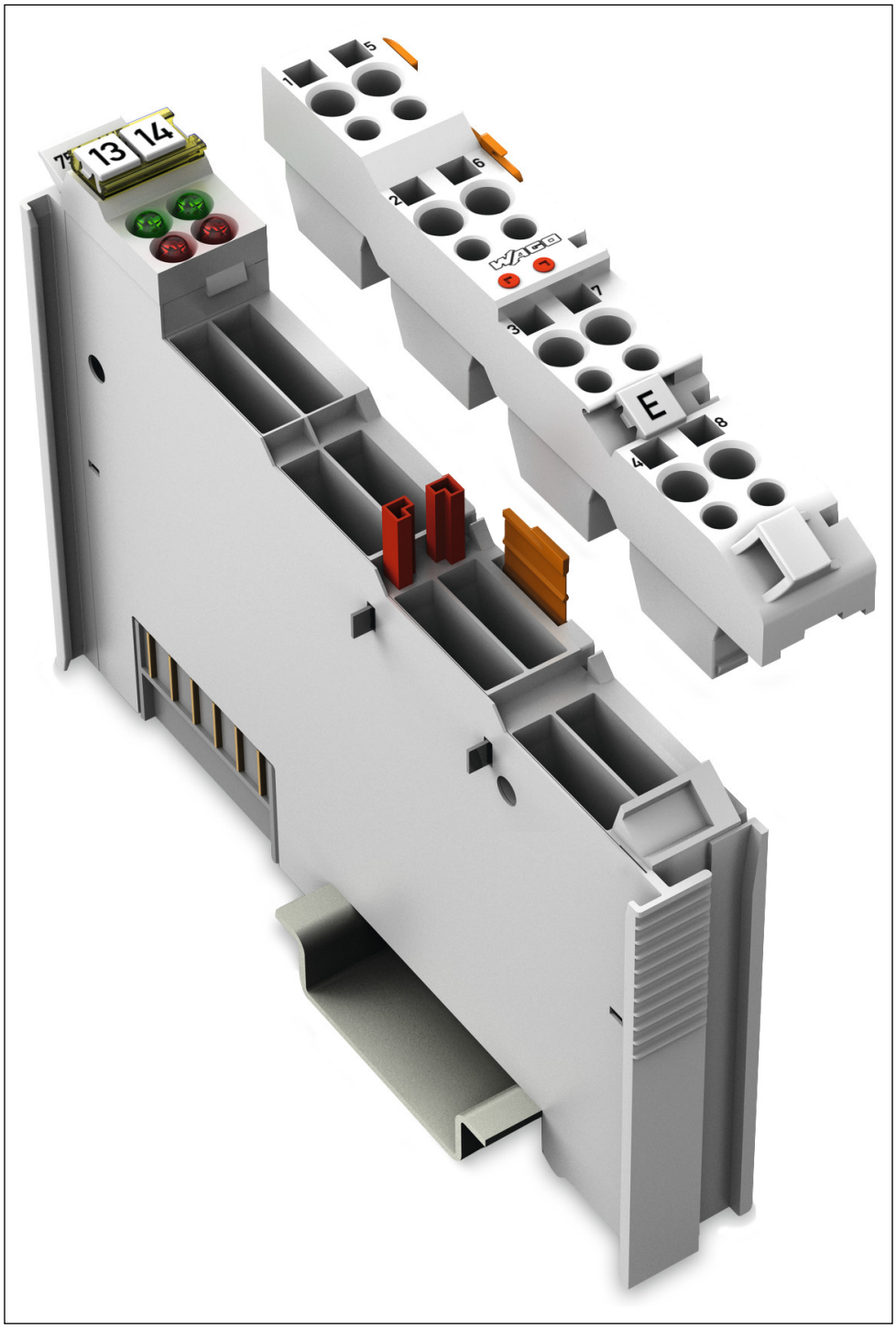
13
14
E

Адрес

WAGO Kontakttechnik GmbH & Co. KG
Hansastr. 27
32423 Minden
Telefon: 0571/887-0
Fax: 0571/887-169
http://www.wago.com
© WAGO Kontakttechnik GmbH & Co. KG
Technische Änderungen und Irrtümer vorbehalten.