Разъем без реле; 5 В перем./пост.тока

Артикул: 857-102

Разъем без реле; 5 В перем./пост.тока

Маркировка

RoHS ✓
Compliant

Коммерческие данные

Поставщик	*WAGO*
Артикула	*857-102*
GTIN / EAN	*4045454932589*
Количество	*1*
Объем заказа	*1*
Номер позиции пользователя	

Примечания

Техническая информация:

Разное	
Общее число точек соединения	*5*
Общее число потенциалов	*5*
Индикация состояния	*yellow LED*
Рабочая температура окружающей среды	*-40 °C … +70 °C*
Технология соединения	*Push-in CAGE CLAMP®*
Размеры одножильных проводников	*0.34 … 2.5 мм² / 22 … 14 AWG*

Техническая информация:	
Длина снятия изоляции	*9 … 10 мм / 0.35 … 0.39 в*
Тип проводки	*С фронтальным подключением*
Вес [г]	*20.288 [г]*
Ширина	*6 мм / 0.236 дюйм*
Высота от верхнего края DIN-рейки	*81 мм / 3.189 в*
Длина	*94 мм / 3.701 дюйм*
Тип монтажа	*Несущая рейка DIN 35 x 15 мм*

Изображения и чертежи

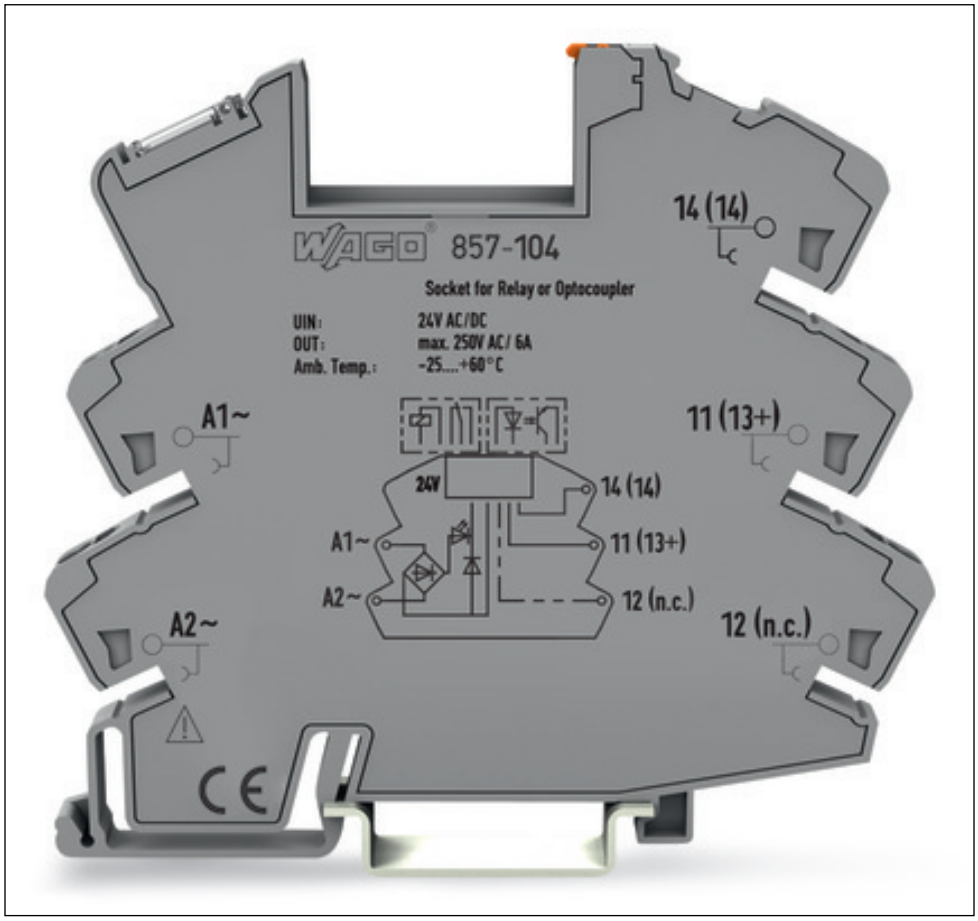

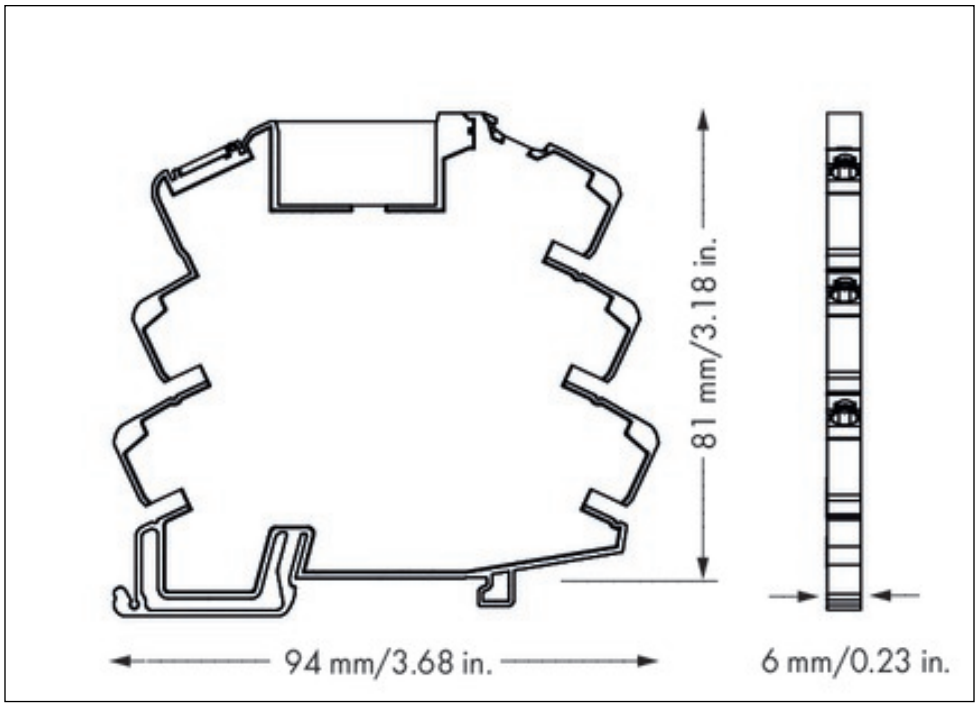

Адрес

WAGO Kontakttechnik GmbH & Co. KG
Hansastr. 27
32423 Minden
Telefon: 0571/887-0
Fax: 0571/887-169
http://www.wago.com
© WAGO Kontakttechnik GmbH & Co. KG
Technische Änderungen und Irrtümer vorbehalten.