4-проводная клеммная колодка с монтажными штифтами; для монтажа с помощью винта M3 и гайки или самореза диаметром 2,9 мм сверху; N-PE-L1; без заземляющего контакта; 3-пол.

Артикул: 862-2503

4-проводная клеммная колодка с монтажными штифтами; для монтажа с помощью винта M3 и гайки или самореза диаметром 2,9 мм сверху; N-PE-L1; без заземляющего контакта; 3-пол.

Маркировка

RoHS ✓
Compliant

Коммерческие данные

Поставщик	*WAGO*
Артикула	*862-2503*
GTIN / EAN	*4044918509916*
Количество	*1*
Объем заказа	*250*
Номер позиции пользователя	

Примечания

Техническая информация:

Разное	
Тип упаковки	*bag*
Номинальное напряжение (III / 3) [В]	*500 [В]*
Номинальное импульсное напряжение (III / 3) [кВ]	*6 [кВ]*

Вид для печати: 4-проводная клеммная колодка с монтажными штифтами; для монтажа с помощью винта M3 и гайки или самореза диаметром 2,9 мм сверху; N-PE-L1; без заземляющего контакта; 3-пол. - Артикул: 862-2503

Техническая информация:	
Номинальный ток [A]	*32 [A]*
Общее число потенциалов	*3*
Тип проводки	*С боковым подключением*
Технология соединения	*Push-in CAGE CLAMP®*
Number of connection points (connection type)	*4*
Actuation type	*Operating tool*
Connectable conductor materials	*Copper*
Размеры одножильных проводников	*0.5 … 4 мм² / 20 … 12 AWG*
одножильные, подсоединяются напрямую	*0.5 … 4 мм² / 20 … 12 AWG*
многожильные, соединяемые	*0.5 … 4 мм² / 20 … 12 AWG*
Тонкие многожильные проводники	*0.5 … 4 мм² / 20 … 12 AWG*
многожильные проводники с изолированным наконечником	*0.5 … 4 мм² / 20 … 12 AWG*
мин. многожильные, с изолированным наконечником, подключение	*0.5 мм² / 20 AWG*
Длина снятия изоляции	*10 … 11 мм / 0.39 … 0.43 в*
Шаг контактов	*12 мм / 0.472 в %*
Ширина	*36 мм / 1.417 дюйм*
Высота от поверхности	*22.3 mm / 0.878 Inch*
Длина	*35 мм / 1.378 дюйм*
Число полюсов	*3*
Тип монтажа	*Винтовой*
Общее число точек соединения	*12*
Маркировка	*N-PE-L1*
Цвет	*черный*
Пожарная нагрузка [MJ]	*0.383 [MJ]*
Соответствие Правилам по ограничению содержания вредных веще	*1*
Вес [г]	*20.848 [г]*

Вид для печати: 4-проводная клеммная колодка с монтажными штифтами; для монтажа с помощью винта M3 и гайки или самореза диаметром 2,9 мм сверху; N-PE-L1; без заземляющего контакта; 3-пол. - Артикул: 862-2503

Изображения и чертежи

Вид для печати: 4-проводная клеммная колодка с монтажными штифтами; для монтажа с помощью винта M3 и гайки или самореза диаметром 2,9 мм сверху; N-PE-L1; без заземляющего контакта; 3-пол. - Артикул: 862-2503

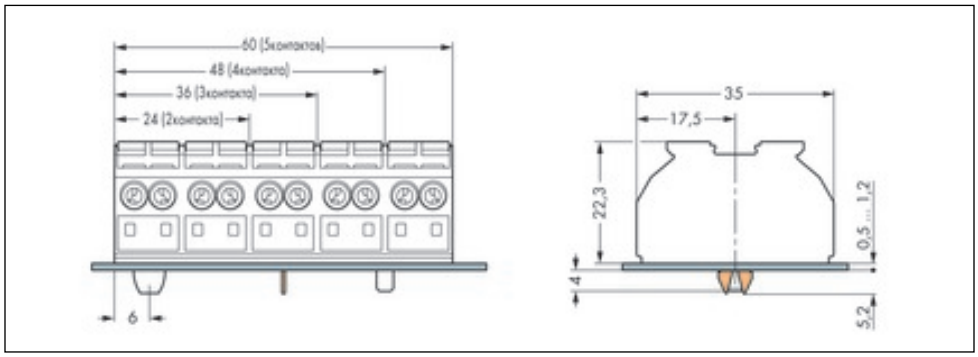

Адрес

WAGO Kontakttechnik GmbH & Co. KG
Hansastr. 27
32423 Minden
Telefon: 0571/887-0
Fax: 0571/887-169
http://www.wago.com
© WAGO Kontakttechnik GmbH & Co. KG
Technische Änderungen und Irrtümer vorbehalten.