ПАСПОРТ

Прожектор Галеон 61-135-Ш-150-ПТ/0/0-5К80-К67

1. Назначение изделия.

1.1 Прожектор светодиодный. Предназначен для архитектурной и художественной подсветки фасадов зданий и витрин, ландшафтной подсветки, а также для местного и общего освещения.

1.2 Светильник соответствует требованиям ГОСТ IEC 60598-1-2017, ГОСТ 30805.22-2013 (CISPR 22:2006).

2. Технические характеристики.

Артикул	СВ-С0331044
Тип источника света	LED 3535
Световой поток не менее, Лм	21842
Световая отдача не менее, Лм/Вт	163
Пульсации светового потока не более, %	2
Световой угол, град	120
Класс светораспределения	Прямой свет
Тип КСС	Косинусная
Цветовая температура, К	5000
Коэффициент цветопередачи не менее	80
Потребляемая мощность, Вт/ВА	134/138,14
Коэффициент мощности	0,97
Входное напряжение	220/230В, 50Гц
Класс защиты от поражения электрическим током по ГОСТ Р МЭК 60598-1	I
Макс. диаметр 3-х жильного питающего кабеля/макс сечение каждой жилы	9 мм/1.5мм2
Степень защиты светильника от воздействия окружающей среды по ГОСТ 14254	67
Климатическое исполнение	УХЛ1
Диапазон рабочих температур, С°	от -60 до +40
Эксплуатационный ресурс, час	70000
Рабочее положение	Произвольное
Габаритные размеры, мм	652*140*141
Вес, кг	4,02

3. Комплектность поставки.

Комплектующие	Кол-во
Светильник, шт	1
Упаковка, шт	1
Паспорт, шт	1

4. Требования по технике безопасности.

4.1 Установку, ремонт и обслуживание светильника производить только при отключенном питании.
4.2 Необходимо оберегать линзы/рассеиватель светильника от сильных механических воздействий
4.3 Запрещается разбирать работающий светильник.

5. Правила эксплуатации

5.1 Эксплуатация светильника должна производиться в соответствии с «Правилами технической эксплуатации электроустановок потребителей».

6. Порядок сборки и монтажа

6.1 Распакованный светильник закрепить на опорной поверхности.

6.2 Подключение питающего кабеля выполнить в соответствии с цветовой маркировкой.

6.3 Установка должна осуществляться квалифицированным персоналом, имеющим опыт установки подобного оборудования, а также имеющим соответствующий допуск к работам.

6.4 В процессе монтажа светильника строго соблюдайте действующие правила устройства электроустановок (ПУЭ) и другие национальные нормативные документы и правила.

7. Свидетельство о приемке

7.1 Дата выпуска 04/04/22 Номер партии: 109880

7.2 Светильник соответствует техническим условиям ТУ 27.40.39-001-66005341-2020, проверен на функциональность и отсутствие дефектов и признан годным к эксплуатации.

7.3 Оттиск личного клейма _____

8. Гарантийные обязательства

8.1 Гарантийный срок эксплуатации 5 лет со дня продажи при соблюдении потребителем условий эксплуатации, но не более 78 месяцев с даты изготовления. При отсутствии штампа магазина, или торгующей организации, срок гарантии со дня выпуска изделия предприятием-изготовителем.

8.2 В случае выхода светильника из строя во время гарантийного срока, при соблюдении правил эксплуатации, потребитель предъявляет претензии в соответствии с законодательством РФ.

8.3 Гарантия не распространяется на светильники, имеющие механические повреждения, следы воздействия агрессивных сред, следы самостоятельного ремонта и изменения конструкции.

9. Установочные размеры, мм.

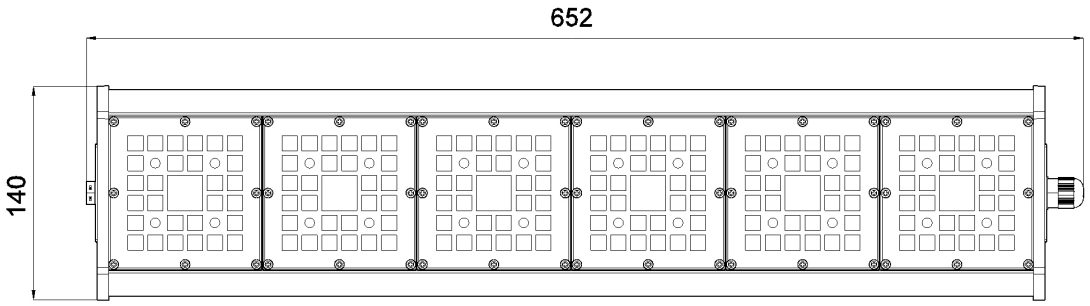

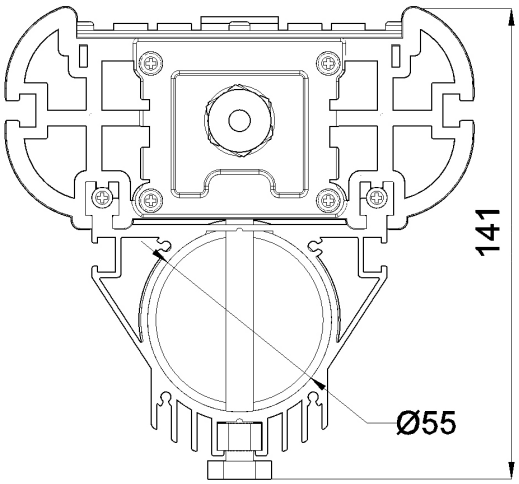

Адрес завода изготовителя:
194044, Санкт-Петербург, Большой Сампсониевский пр. д. 60 лит. И., Телефон: +7(812)3257045
www.sveton.com