# ПАСПОРТ

Светильник офисный Люгер 8-17-Д-120-0/ПТ/О-5К80-У41

## 1. Назначение изделия.

**1.1** Светильник Армстронг с 4-я светодиодными линейками (Led-96 шт.), предназначен для освещения офисов, общественных и административных помещений, торговых залов. Корпус-ударопрочный полистирол (HIPS).Рассеиватель-светотехнический полистирол.

**1.2** Светильник соответствует требованиям ГОСТ IEC 60598-1-2017, ГОСТ 30805.22-2013 (CISPR 22:2006).

## 2. Технические характеристики.

| | |
|---|---|
| Артикул | CB-C0902008 |
| Тип источника света | LED 2835 |
| Световой поток не менее, Лм | 2550 |
| Световая отдача не менее, Лм/Вт | 126 |
| Пульсации светового потока не более, % | 2 |
| Световой угол, град | 120 |
| Класс светораспределения | Прямой свет |
| Тип КСС | Косинусная |
| Цветовая температура, К | 5000 |
| Коэффициент цветопередачи не менее | 80 |
| Потребляемая мощность, Вт/ВА | 20,5/21,7 |
| Коэффициент мощности | 0,94 |
| Входное напряжение | 220±20%, 50-60Гц |
| Класс защиты от поражения электрическим током по ГОСТ Р МЭК 60598-1 | II |
| Макс. диаметр 3-х жильного питающего кабеля/макс сечение каждой жилы | 6 мм/0.75мм2 |
| Степень защиты светильника от воздействия окружающей среды по ГОСТ 14254 | 41 |
| Климатическое исполнение | УХЛ4 |
| Диапазон рабочих температур, С° | от +1 до +35 |
| Эксплуатационный ресурс, час | 100000 |
| Рабочее положение | Произвольное |
| Габаритные размеры, мм | 595*595*41 |
| Вес, кг | 0,9950 |

## 3. Комплектность поставки.

| Комплектующие | Кол-во |
|---|---|
| Светильник, шт | 1 |
| Упаковка, шт | 1 |
| Паспорт, шт | 1 |

## 4. Требования по технике безопасности.

**4.1** Установку, ремонт и обслуживание светильника производить только при отключенном питании.
**4.2** Необходимо оберегать линзы/рассеиватель светильника от сильных механических воздействий
**4.3** Запрещается разбирать работающий светильник.

## 5. Правила эксплуатации

**5.1** Эксплуатация светильника должна производиться в соответствии с «Правилами технической эксплуатации электроустановок потребителей».

## 6. Порядок сборки и монтажа

**6.1** Распакованный светильник закрепить на опорной поверхности.

**6.2** Подключение питающего кабеля выполнить в соответствии с цветовой маркировкой.

**6.3** Установка должна осуществляться квалифицированным персоналом, имеющим опыт установки подобного оборудования, а также имеющим соответствующий допуск к работам.

**6.4** В процессе монтажа светильника строго соблюдайте действующие правила устройства электроустановок (ПУЭ) и другие национальные нормативные документы и правила.

## 7. Свидетельство о приемке

**7.1** Дата выпуска 28/03/22 Номер партии: 108900

**7.2** Светильник соответствует техническим условиям ТУ 27.40.39-001-66005341-2020, проверен на функциональность и отсутствие дефектов и признан годным к эксплуатации.

**7.3** Оттиск личного клейма _____

## 8. Гарантийные обязательства

**8.1** Гарантийный срок эксплуатации 5 лет со дня продажи при соблюдении потребителем условий эксплуатации, но не более 78 месяцев с даты изготовления. При отсутствии штампа магазина, или торгующей организации, срок гарантии со дня выпуска изделия предприятием-изготовителем.

**8.2** В случае выхода светильника из строя во время гарантийного срока, при соблюдении правил эксплуатации, потребитель предъявляет претензии в соответствии с законодательством РФ.

**8.3** Гарантия не распространяется на светильники, имеющие механические повреждения, следы воздействия агрессивных сред, следы самостоятельного ремонта и изменения конструкции.

## 9. Установочные размеры, мм.

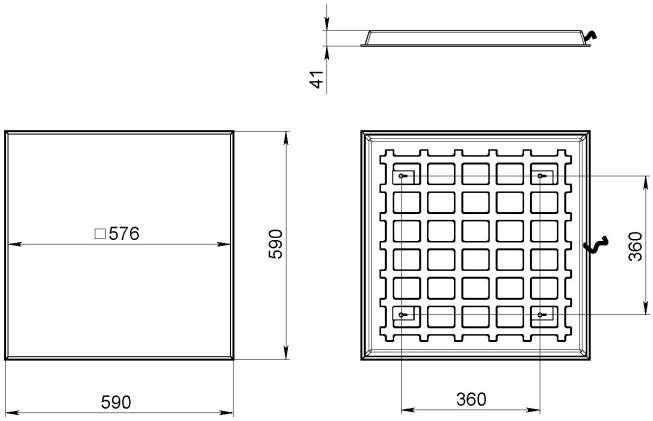


Рис.1 Габаритный чертеж.

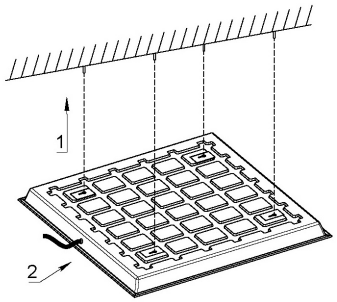


Таблица 1

| | | Цветовая маркировка жил кабеля |
|---|---|---|
| Фазный проводник | L | Коричневый |
| Нейтральный проводник | N | Синий |

Рис.2 Монтажный чертеж.

Адрес завода изготовителя:
194044, Санкт-Петербург, Большой Сампсониевский пр. д. 60 лит. И., Телефон: +7(812)3257045
www.sveton.com