ПАСПОРТ

Светильник офисный Люгер 9-25-Д-120-0/ПТ/О-4К80-У54

1. Назначение изделия.

1.1 Светильник Армстронг с 4-я светодиодными линейками (Led-144 шт.), предназначен для освещения офисов, общественных и административных помещений, торговых залов.Корпус-ударопрочный полистирол (HIPS).Рассеиватель-светотехнический полистирол.

1.2 Светильник соответствует требованиям ГОСТ IEC 60598-1-2017, ГОСТ 30805.22-2013 (CISPR 22:2006).

2. Технические характеристики.

Артикул	CB-C0907009
Тип источника света	LED 2835
Световой поток не менее, Лм	3500
Световая отдача не менее, Лм/Вт	122
Пульсации светового потока не более, %	2
Световой угол, град	120
Класс светораспределения	Прямой свет
Тип КСС	Косинусная
Цветовая температура, К	4000
Коэффициент цветопередачи не менее	80
Потребляемая мощность, Вт/ВА	28,7/29,7
Коэффициент мощности	0,96
Входное напряжение	220/230В, 50Гц
Класс защиты от поражения электрическим током по ГОСТ Р МЭК 60598-1	II
Макс. диаметр 3-х жильного питающего кабеля/макс сечение каждой жилы	6 мм/0.75мм2
Степень защиты светильника от воздействия окружающей среды по ГОСТ 14254	41
Климатическое исполнение	УХЛ4
Диапазон рабочих температур, С°	от +1 до +35
Эксплуатационный ресурс, час	100000
Рабочее положение	Произвольное
Габаритные размеры, мм	595*595*41
Вес, кг	0,9950

3. Комплектность поставки.

Комплектующие	Кол-во
Светильник, шт	1
Упаковка, шт	1
Паспорт, шт	1

4. Требования по технике безопасности.

4.1 Установку, ремонт и обслуживание светильника производить только при отключенном питании.
4.2 Необходимо оберегать линзы/рассеиватель светильника от сильных механических воздействий
4.3 Запрещается разбирать работающий светильник.

5. Правила эксплуатации

5.1 Эксплуатация светильника должна производиться в соответствии с «Правилами технической эксплуатации электроустановок потребителей».

6. Порядок сборки и монтажа

6.1 Распакованный светильник закрепить на опорной поверхности.

6.2 Подключение питающего кабеля выполнить в соответствии с цветовой маркировкой.

6.3 Установка должна осуществляться квалифицированным персоналом, имеющим опыт установки подобного оборудования, а также имеющим соответствующий допуск к работам.

6.4 В процессе монтажа светильника строго соблюдайте действующие правила устройства электроустановок (ПУЭ) и другие национальные нормативные документы и правила.

7. Свидетельство о приемке

7.1 Дата выпуска 30/03/22 Номер партии: 109800

7.2 Светильник соответствует техническим условиям ТУ 27.40.39-001-66005341-2020, проверен на функциональность и отсутствие дефектов и признан годным к эксплуатации.

7.3 Оттиск личного клейма _____

8. Гарантийные обязательства

8.1 Гарантийный срок эксплуатации 5 лет со дня продажи при соблюдении потребителем условий эксплуатации, но не более 78 месяцев с даты изготовления. При отсутствии штампа магазина, или торгующей организации, срок гарантии со дня выпуска изделия предприятием-изготовителем.

8.2 В случае выхода светильника из строя во время гарантийного срока, при соблюдении правил эксплуатации, потребитель предъявляет претензии в соответствии с законодательством РФ.

8.3 Гарантия не распространяется на светильники, имеющие механические повреждения, следы воздействия агрессивных сред, следы самостоятельного ремонта и изменения конструкции.

9. Установочные размеры, мм.

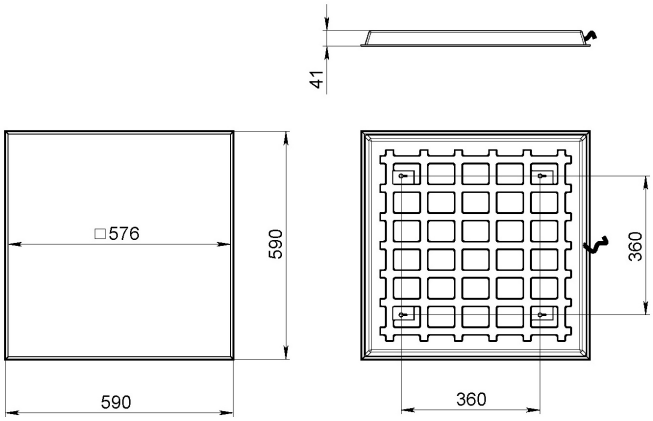

Рис.1 Габаритный чертеж.

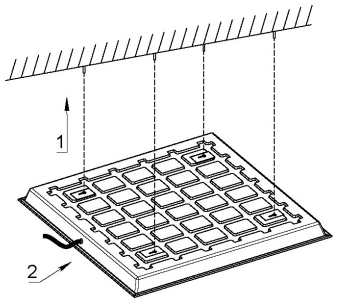

Таблица 1

		Цветовая маркировка жил кабеля
Фазный проводник	L	Коричневый
Нейтральный проводник	N	Синий

Рис.2 Монтажный чертеж.

Адрес завода изготовителя:
194044, Санкт-Петербург, Большой Сампсониевский пр. д. 60 лит. И., Телефон: +7(812)3257045
www.sveton.com