ПАСПОРТ

Светильник Лайнер 11-38-Д-120-0/ПТ/О-5К80-П41

1. Назначение изделия.

1.1 Светодиодный светильник в корпусе из алюминиевого профиля. Предназначен для основного, либо декоративного освещения жилых, общественных и административных помещений, торговых залов.

1.2 Светильник соответствует требованиям ГОСТ IEC 60598-1-2017, ГОСТ 30805.22-2013 (CISPR 22:2006).

2. Технические характеристики.

Артикул	СВ-С1708016
Тип источника света	LED 2835
Световой поток не менее, Лм	3770
Световая отдача не менее, Лм/Вт	100
Пульсации светового потока не более, %	2
Световой угол, град	120
Класс светораспределения	Прямой свет
Тип КСС	Косинусная
Цветовая температура, К	5000
Коэффициент цветопередачи не менее	80
Потребляемая мощность, Вт/ВА	37,7/38,5
Коэффициент мощности	0,97
Входное напряжение	220±20%, 50-60Гц
Класс защиты от поражения электрическим током по ГОСТ Р МЭК 60598-1	I
Макс. диаметр 3-х жильного питающего кабеля/макс сечение каждой жилы	5,5 мм/0,75мм2
Степень защиты светильника от воздействия окружающей среды по ГОСТ 14254	41
Климатическое исполнение	УХЛ4
Диапазон рабочих температур, С°	от +1 до +35
Эксплуатационный ресурс, час	70000
Рабочее положение	Произвольное
Габаритные размеры, мм	1460*30*30
Вес, кг	1,20

3. Комплектность поставки.

Комплектующие	Кол-во
Светильник, шт	1
Упаковка, шт	1
Паспорт, шт	1

4. Требования по технике безопасности.

4.1 Установку, ремонт и обслуживание светильника производить только при отключенном питании.
4.2 Необходимо оберегать линзы/рассеиватель светильника от сильных механических воздействий
4.3 Запрещается разбирать работающий светильник.

5. Правила эксплуатации

5.1 Эксплуатация светильника должна производиться в соответствии с «Правилами технической эксплуатации электроустановок потребителей».

6. Порядок сборки и монтажа

6.1 Распакованный светильник закрепить на опорной поверхности.

6.2 Подключение питающего кабеля выполнить в соответствии с цветовой маркировкой.

6.3 Установка должна осуществляться квалифицированным персоналом, имеющим опыт установки подобного оборудования, а также имеющим соответствующий допуск к работам.

6.4 В процессе монтажа светильника строго соблюдайте действующие правила устройства электроустановок (ПУЭ) и другие национальные нормативные документы и правила.

7. Свидетельство о приемке

7.1 Дата выпуска 07/02/23 Номер партии: 101200

7.2 Светильник соответствует техническим условиям ТУ 27.40.39-001-66005341-2020, проверен на функциональность и отсутствие дефектов и признан годным к эксплуатации.

7.3 Оттиск личного клейма _____

8. Гарантийные обязательства

8.1 Гарантийный срок эксплуатации 5 лет со дня продажи при соблюдении потребителем условий эксплуатации, но не более 78 месяцев с даты изготовления. При отсутствии штампа магазина, или торгующей организации, срок гарантии со дня выпуска изделия предприятием-изготовителем.

8.2 В случае выхода светильника из строя во время гарантийного срока, при соблюдении правил эксплуатации, потребитель предъявляет претензии в соответствии с законодательством РФ.

8.3 Гарантия не распространяется на светильники, имеющие механические повреждения, следы воздействия агрессивных сред, следы самостоятельного ремонта и изменения конструкции.

9. Установочные размеры, мм.

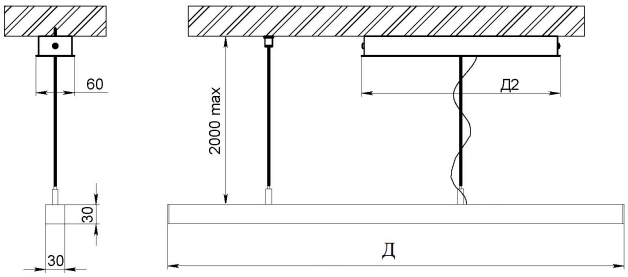

Таблица 1

Длина светильника, Д1, мм.			
494	964	1434	1904
Длина чашки потолочной, Д2, мм.			
310	310	310	600

Рис.1. Габаритный чертеж.

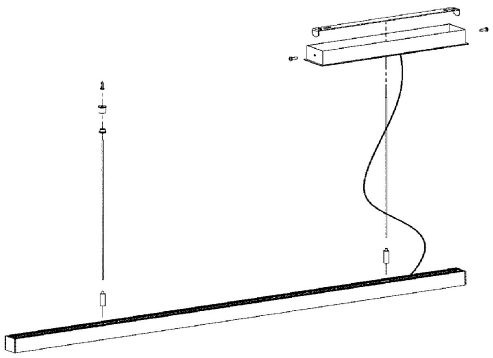

Рис.2 Монтажный чертеж.

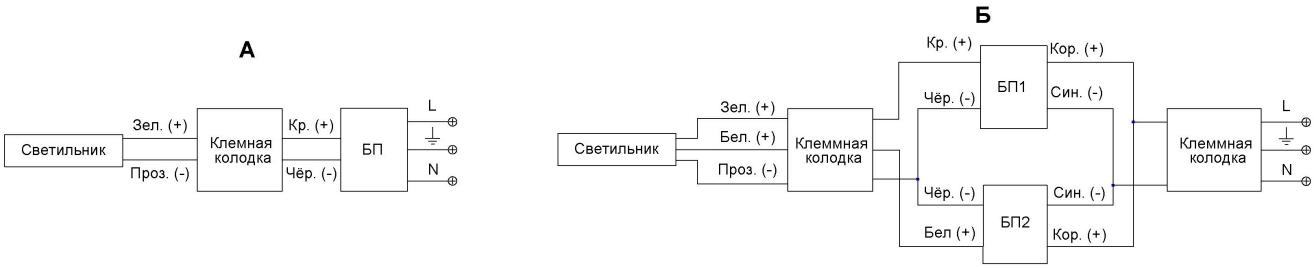

Рис.3. Схема монтажных соединений.
(Рисунок 3А для Д2=310 мм; Рисунок 3Б для Д2=600 мм.)

Адрес завода изготовителя:
194044, Санкт-Петербург, Большой Сампсониевский пр. д. 60 лит. И., Телефон: +7(812)3257045
www.sveton.com