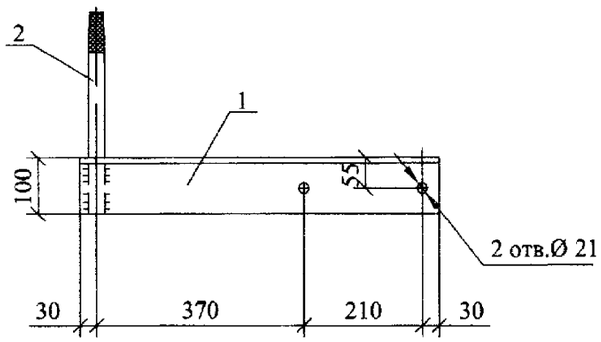


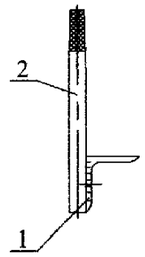


Поз.2

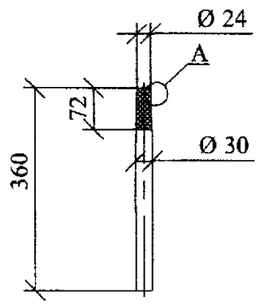


A

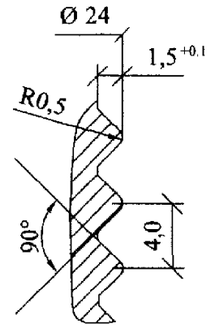


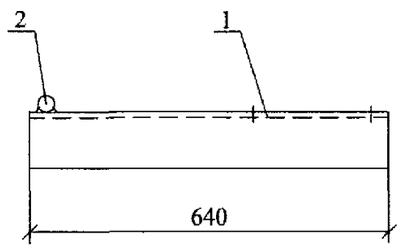


Сварку производить электродом Э42А ГОСТ 9467-75. Катеты швов $k_f$ = 6мм.

| Поз. | Обозначение | Наименование | Кол. | Масса ед.,кг | Примечание |
|---|---|---|---|---|---|
| | | Детали | | | |
| 1 | ГОСТ 8509-93 | Уголок 100x100x8, L=640 | 1 | 7,84 | |
| 2 | ГОСТ 2590-88 | Круг 30, L=360 | 1 | 2,0 | |

| Изм. | Кол. уч. | Лист | № док. | Подп. | Дата |
|---|---|---|---|---|---|
| Н. контр. | | Амелина | | | |
| Пров. | | Гореленко | | | |
| Разраб. | | Смирнова | | | |

27.0002-38

Траверса
ТМ73

| Стадия | Масса | Масштаб |
|---|---|---|
| Р | 9,85 | 1:10 |

Лист | Листов 1

Филиал ОАО "НТЦ электроэнергетики"-РОСЭП

Взам. инв. №

Подп. и дата

Инв. № подл.